Инструкция
Scarlett SC-261

Перейти в карточку товара

8 800 775 98 98
Получите техническую консультацию.
Круглосуточно. Без выходных

www.sotmarket.ru
Подробная информация о товаре,
отзывы, обзоры и аксессуары

SCARLETT™ **SC-261**

INSTRUCTION MANUAL
РУКОВОДСТВО ПО ЭКСПЛУАТАЦИИ
ІНСТРУКЦІЯ З ЕКСПЛУАТАЦІЇ

GB	HAIR CLIPPER SET	5
RUS	НАБОР ДЛЯ СТРИЖКИ	6
CZ	ZASTŘIHOVAČ VLASŮ	8
BG	МАШИНКА ЗА ПОДСТРИГВАНЕ	9
PL	MASZYNKA DO STRZYŻENIA WŁOSÓW	10
RO	MAŞINĂ DE TUNS PĂRUL	12
UA	МАШИНКА ДЛЯ ПІДСТРИГАННЯ ВОЛОССЯ	13
SCG	МАШИНА ЗА ШИШАЊЕ КОСЕ	14
EST	JUUKSELÕIKUR	16
LV	MATU GRIEŠANAS MAŠĪNA	17
LT	PLAUKŲ KIRPIMO MAŠINĖLĖ	19
H	HAJNYÍRÓGÉP	20
KZ	ШАШТАРДЫҢ ҚЫРҚУЫНА АРНАЛҒАН МӘШІНКЕ	21
CR	KOMPLET ZA ŠIŠANJE KOSE	23
D	HAARSCHNEIDEMASCHINE	24

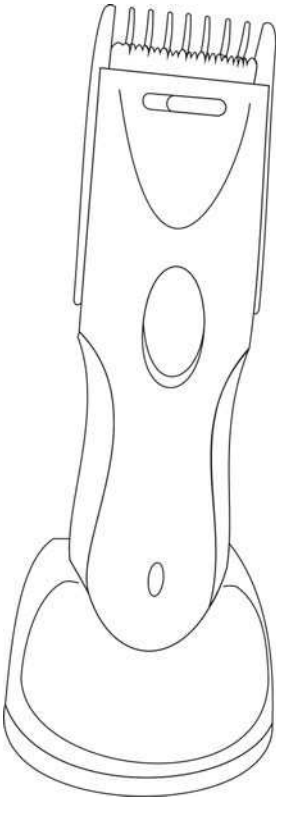

www.scarlett.ru

АЯ46 002 010

GB DESCRIPTION
1. Ergonomic housing
2. On/Off switch
3. Barber comb
4. Scissors
5. Oiler
6. Brush for blades cleaning
7. 5 positions detachable comb
8. Detachable blades
9. Charge indicator
10. Appliance plug
11. Adapter
12. Socket
13. Thinning blade
14. Thinning control slider
15. Base unit

RUS УСТРОЙСТВО ИЗДЕЛИЯ
1. Эргономичный корпус
2. Выключатель
3. Расческа
4. Ножницы
5. Масленка
6. Щеточка для чистки лезвий
7. 5-позиционный съемный гребень
8. Съемные лезвия
9. Световой индикатор зарядки
10. Штекер
11. Адаптер для питания от сети переменного тока
12. Разъем для подключения питания
13. Филировочный нож
14. Кнопка для выдвижения филировочного ножа
15. База питания

CZ POPIS
1. Ergonomické těleso spotřebiče
2. Vypínač
3. Hřeben
4. Nůžky
5. Olejnička
6. Kartáček pro čištění čepelí
7. 5-polohový snímatelný hřeben.
8. Snímatelné čepele
9. Světelný indikátor nabíjení
10. Konektor
11. Adaptér pro napájení ze sítě střídavého proudu.
12. Zásuvka pro připojení napájení.
13. Prořeďovací hřeben
14. Tlačítko na vysunutí prořeďovacího hřebenu
15. Napájecí podstavec

BG ОПИСАНИЕ
1. Ергономичен корпус
2. Превключвател
3. Обикновен плосък гребен
4. Ножица
5. Масльонка
6. Четка за почистване на ножчета
7. Свалящ се гребен с 5 степени
8. Свалящи се ножчета
9. Светещ индикатор на зареждане
10. Щепсел
11. Адаптер за захранване чрез мрежата
12. Отвор за включване на захранването
13. Гребен за филиране
14. Бутон за изтегляне на гребена за филиране
15. База за захранване

PL OPIS
1. Ergonomiczna obudowa
2. Wyłącznik
3. Grzebień
4. Nożyce
5. Smarowniczka
6. Szczoteczka do czyszczenia ostrz
7. 5-pozycyjny grzebień zdejmowany
8. Grzebienie zdejmowane
9. Wskaźnik świetlny naładowania
10. Wtyk
11. Adapter do zasilania od sieci prądu przemiennego
12. Łącznik do podłączenia zasilania
13. Grzebień do degażowania
14. Przycisk wysunięcia grzebienia do modelowania
15. Podstawa zasilająca

RO DESCRIERE
1. Corpul ergonomic
2. Buton pornire/oprire
3. Pieptene
4. Foarfece
5. Ulei
6. Perie pentru curățarea lamelor
7. Pieptene detaşabil cu 5 pozitii
8. Lamă detaşabilă
9. Indicator luminos de incarcare
10. Ştecher
11. Adaptor pentru alimentarea de la rețeua de curent alternativ
12. Dispozitiv de conectare la sursa de curent
13. Pieptene pentru filare.
14. Buton pentru înaintarea pieptenelui de filare.
15. Suport de încălzire

UA ОПИС
1. Ергономічний корпус
2. Вимикач
3. Перукарський гребінець
4. Ножиці
5. Маслянка
6. Щітка для очищення лез
7. 5-позиційний знімний гребінь
8. Знімні леза
9. Світловий індикатор зарядження
10. Штекер
11. Адаптер для живлення від мережі перемінного току
12. Роз'єм для підключення живлення

SCG ОПИС
1. Ергономичан труп
2. Прекидач
3. Чешаљ
4. Маказе
5. Мазалица
6. Четкица за чишћење оштрица
7. Наставак на скидање са 5 положаја
8. Оштрице на скидање
9. Светлосни индикатор пуњења
10. Штекер
11. Адаптер за напајање у мрежи наизменичне струје
12. Прикључак за напајање
13. Гребен за филирање

13. Гребінець, що філірує
14. Кнопка для висування гребінця, що філірує
15. База живлення

EST KIRJELDUS
1. Ergonoomiline korpus
2. Lüliti
3. Kamm
4. Käärid
5. Õlitoos
6. Terade puhastushari
7. 5-positsiooniline eemaldatav juhtkamm
8. Eemaldatavad terad
9. Laadimistuli
10. Pistik
11. Vahelduvvoolu adapter
12. Hark võrgutoite ühendamiseks.
13. Fileerimiskamm
14. Nupp fileerimiskammi väljakäimiseks
15. Alus

LT APRAŠYMAS
1. Ergonominis korpusas
2. Jungiklis
3. Antgalis
4. Žirklės
5. Tepalinė
6. Peiliukų valymo šepetukas
7. 5-jų pozicijų nuimamasis antgalis
8. Nuimamieji peiliukai
9. Pakrovimo šviesos indikatorius
10. Kištukas
11. Kintamosios srovės maitinimo tinklo adapteris
12. Jungtis maitinimo laidui įjungti
13. Šukos plaukų galiukų nusmailinimui (filiravimui)
14. Mygtukas filiravimo šukoms išstumti.
15. Maitinimo bazė

14. Дугме за извлачење гребена за филирање
15. База напајања

LV APRAKSTS
1. Ergonomisks korpuss
2. Slēdzis (izslēgt)
3. Ķemme
4. Šķēres
5. Mašīnas ieeļļotājs
6. Asmeņu tīrīšanas slotiņa
7. 5-pozīciju noņemama ķemme
8. Noņemami asmeņi
9. Uzlādes gaismas indikators
10. Štekers
11. Barošanas adapters maiņstrāvas tīklam
12. Barošanas pieslēgšanas vieta
13. Retinošā ķemme
14. Taustiņš retinošās ķemmes izbīdīšanai.
15. Pamatne

H LEÍRÁS
1. Ergonomikus készülékház
2. Főkapcsoló
3. Fésű
4. Olló
5. Olajozó
6. Pengét tisztító kefe
7. 5-pozíciós levehető fésű
8. Levehető pengék
9. Töltődési jelzőlámpa
10. Csatlakozó dugó
11. Váltóáramforrás-adapter
12. Áramforrás-nyílás
13. Fokozó fésű
14. A fokozó fésű kitolását biztosító gomb
15. Áramforrást biztosító elem

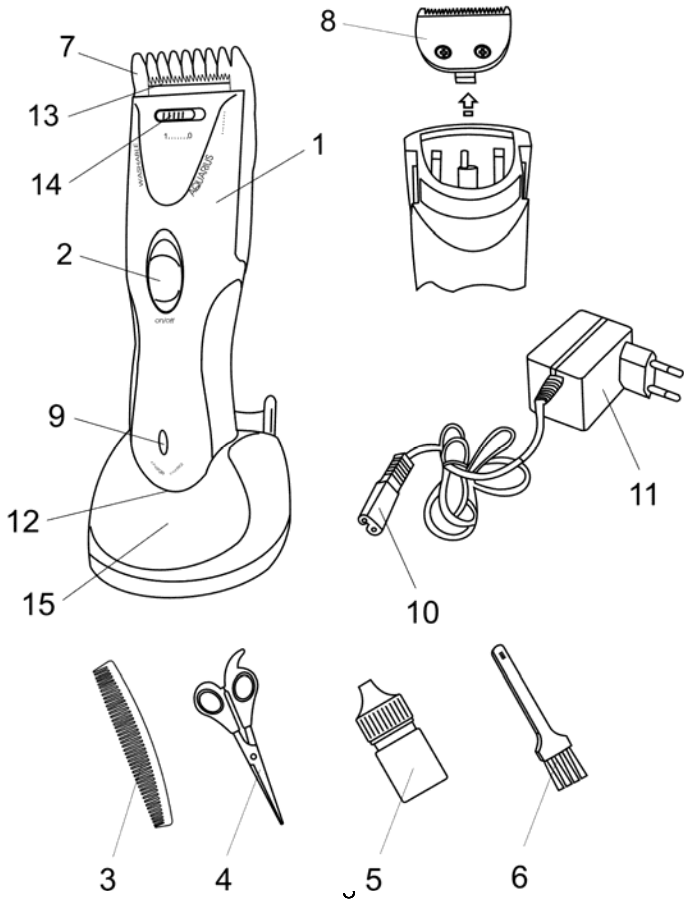

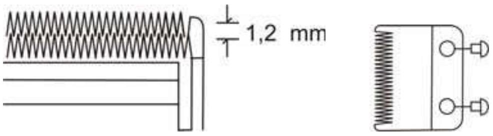

picture 1

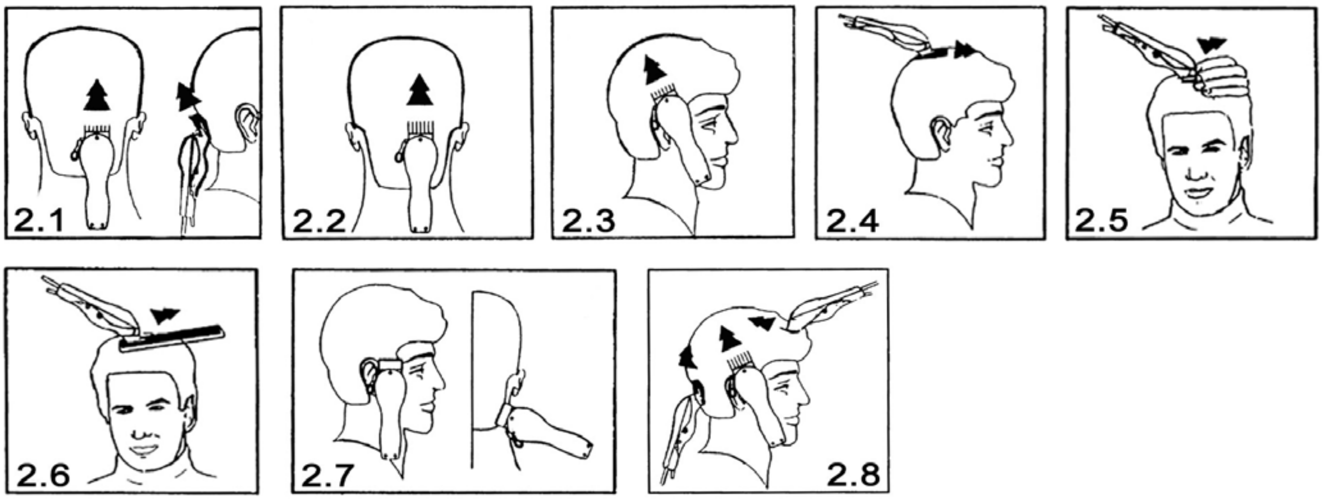

picture 2

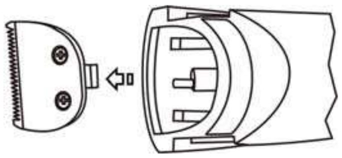

220-240 V ~50 Hz	0.5 / 0.55 kg	mm 60 200 155

GB INSTRUCTION MANUAL

IMPORTANT SAFEGUARDS

- Please read this instruction manual carefully before use and keep in a safe place for future reference.
- Before the first use of the appliance check that voltage indicated on the rating label corresponds to the mains voltage in your home.
- For home use only. Do not use for industrial purposes. Do not use the appliance for any other purposes than described in this instruction manual.
- Do not use outdoors.
- Always unplug the appliance from the power supply before cleaning and when not in use.
- To prevent risk of electric shock and fire, do not immerse the appliance in water or any other liquids. If it has happened DO NOT TOUCH the appliance, unplug it immediately and check in a service center.
- Do not take this product to a bathroom or use near water.
- This appliance is not intended for use by persons (including children) with reduced physical, sensory or mental capabilities, or lack of experience and knowledge, unless they have been given supervision or instruction concerning use of the appliances by a person responsible for their safety.
- Children should be supervised to ensure that they do not play with the appliance.
- Do not leave the appliance switched on when not in use.
- Do not use other attachments than those supplied.
- Do not operate after malfunction or cord damage.
- Do not attempt to repair, adjust or replace any parts of the appliance. Check and repair the malfunctioning appliance in the nearest service center only.
- Keep the cord away from sharp edges and hot surfaces.
- Do not place or store the appliance where it can fall or be pulled into a tub or sink.
- Do not pull, twist, or wrap the power cord around the appliance.
- Never insert any objects into openings in the appliance housing.
- Do not put operating appliance on any surface, it may cause injury or damage.
- Do not use the appliance with damaged comb, or with teeth missing from the blades as injury may occur.

NOTE: KEEP THE BLADES OILED.

- Do not use the hair clipper when the skin is infected.
- Do not use the hair clipper on animals.

OILING

- To maintain your clipper in peak condition, the blades should be oiled after every haircut.
- Do not use hair oil, grease, oil mixed with kerosene or any solvent.

INSTRUCTIONS FOR HAIR CUTTING

- Before starting the hair cut inspect the clipper, making sure that there is no oil between the cutting blade teeth, switch the unit on to distribute the oil between the blade teeth and to check running smoothness. Wipe off any excess oil. This should be done after each use. While using the unit, untwist the cord from time to time to avoid tangling.
- Before cutting always comb the hair thoroughly first.

USE

- To switch the hair clipper on, turn On/Off switcher to 1 position (Off – 0 position).
- To start charging turn the On/Off switcher to 0 position and connect the appliance (base unit) to the power supply via mains plug. The indicator light turns on.
- Before the first time use the hair clipper battery must be fully discharged, and then charged.
- It takes about 16 hours to charge batteries for the first time.
- Every further charging phase takes approx. 12 hours.
- *ATTENTION:* The indicator light will not go out after the batteries are fully charged.
- Usage time with fully charged batteries is approx. 60 min.
- Battery service life is approximately 1 year and depends on using intensity. Recharge the batteries at least once in 6 months, even if the clipper is not in use.
- You may cut during charging (the indicator light is off).

REMINDERS

- When cutting with this hair clipper it is better to leave the hair dry, not wet.
- Always take off a little at a time.

Position	Hair length, mm
1	4
2	8
3	12
4	16
5	20

- For even cutting do not force the clipper. Also remember to comb the hair more frequently to remove trimmed hair and check for uneven strands.

- Hold detachable comb by the two grips and carefully slide arms into corresponding grooves until click.
- Release grips.
- Push blade adjustment knob and slide it to one of 7 available positions to set desirable cutting length.
- You may also use the clipper without the attachment – remove it in reverse order.

THINNING OUT FUNCTION

- This function allows to reduce hair volume without changing their length.
- To move out thinning blade, turn thinning control wheel (slider) to position 1.

CARE AND CLEANING

- Switch off the appliance and unplug it.
- Clean and oil the appliance after each use.
- Remove detachable blades unit:
- Hold the appliance as for work with logotype upward.
- Moving a finger forward, push unit teeth, so unit will release.
- To mount the unit, simply fit it into the place and press until click.
- Remove cut hair from the clipper with the brush enclosed.
- Holding the appliance with blades DOWNWARDS, rinse them with water.
- Avoid penetrating of water into holes in housing.
- Fully dry the appliance
- Wipe the clipper with a dry soft cloth.
- Oil the blades as mentioned above.

STORAGE

- Keep the appliance in a dry place.
- The blades must be oiled for storage period.

RUS РУКОВОДСТВО ПО ЭКСПЛУАТАЦИИ

МЕРЫ БЕЗОПАСНОСТИ

- Внимательно прочитайте Руководство по эксплуатации и сохраните его в качестве справочного материала.
- Перед первоначальным включением проверьте, соответствуют ли технические характеристики изделия, указанные на наклейке, параметрам электросети.
- Использовать только в бытовых целях в соответствии с данным Руководством по эксплуатации. Прибор не предназначен для промышленного применения.
- Не использовать вне помещений.
- Всегда отключайте устройство от электросети перед очисткой, или если Вы его не используете.
- Во избежание поражения электрическим током и возгорания, не погружайте прибор в воду или другие жидкости. Если это произошло, НЕ БЕРИТЕСЬ за изделие, немедленно отключите его от электросети и обратитесь в Сервисный центр для проверки.
- Не пользуйтесь устройством в ванных комнатах и около воды.
- Прибор не предназначен для использования лицами (включая детей) с пониженными физическими, чувственными или умственными способностями или при отсутствии у них опыта или знаний, если они не находятся под контролем или не проинструктированы об использовании прибора лицом, ответственным за их безопасность.
- Дети должны находиться под контролем для недопущения игры с прибором.
- Не оставляйте включенный прибор без присмотра.
- Не используйте принадлежности, не входящие в комплект поставки.
- При повреждении шнура питания его замену, во избежание опасности, должен производить изготовитель или уполномоченный им сервисный центр, или аналогичный квалифицированный персонал.
- Не пытайтесь самостоятельно ремонтировать устройство. При возникновении неполадок обращайтесь в ближайший Сервисный центр.
- Следите, чтобы шнур питания не касался острых кромок и горячих поверхностей.
- Не кладите и не храните машинку в непосредственной близости от ванны, душа или плавательного бассейна.
- Не тяните за шнур питания, не перекручивайте и не наматывайте его вокруг корпуса устройства.
- Не допускайте попадания в отверстия на корпусе изделия посторонних предметов и любых жидкостей.
- Никуда не кладите работающее устройство, так как это может привести к травме или нанести материальный ущерб.
- Не пользуйтесь машинкой с поврежденными гребнями или одним из зубцов – это может привести к травме.

ВНИМАНИЕ: РЕГУЛЯРНО СМАЗЫВАЙТЕ ЛЕЗВИЯ.

- Не пользуйтесь машинкой при воспалениях кожи.
- Не стригите машинкой животных.

СМАЗКА ЛЕЗВИЙ

- Для обеспечения длительной и надежной работы машинки, лезвия следует регулярно смазывать.

- Не рекомендуется применять для смазки масло для волос, жиры и масла, разбавленные керосином или другими растворителями.

ПОДГОТОВКА К РАБОТЕ

- Перед началом стрижки убедитесь, что между зубцами нет масла. Включите машинку, чтобы масло равномерно распределилось между лезвиями и проверьте равномерность их хода. Вытрите выступившее масло. Производите эту операцию после каждой стрижки. Не допускайте перекручивания и спутывания шнура питания во время работы.
- Перед стрижкой тщательно расчешите волосы.

РАБОТА

- Для включения машинки переведите выключатель в положение 1 (Выкл. – положение 0).
- Для зарядки аккумулятора переведите выключатель в положение 0 и подключите машинку (базу питания) к электросети через адаптер. При этом загорится световой индикатор.
- Перед первоначальным включением необходимо полностью разрядить и зарядить аккумулятор.
- Время первой зарядки составляет примерно 16 часов.
- Последующие зарядки – по 12 часов.
- *ВНИМАНИЕ:* Световой индикатор не гаснет после того, как батарея полностью зарядилась.
- Полного заряда аккумулятора хватает на 60 мин. работы.
- Срок службы батареи составляет примерно 1 год и зависит от интенсивности использования машинки. Перезаряжайте батарею не реже, чем 1 раз в 6 месяцев, даже если машинка не используется.
- Вы можете пользоваться машинкой и во время подзарядки (индикатор зарядки при этом гаснет).

ПРАКТИЧЕСКИЕ СОВЕТЫ

- Стричь лучше сухие волосы.
- Снимайте волосы понемногу за раз.

Позиция	Длина волос, мм
1	4
2	8
3	12
4	16
5	20

- Чтобы стрижка получилась ровной, не ведите машинку быстрее, чем она успевает состригать. Во время стрижки как можно чаще вычесывайте срезанные волосы.
- Возьмите съемный гребень за две боковые защелки, вставьте направляющие в соответствующие пазы и аккуратно задвиньте до щелчка.
- Отпустите защелки.
- Нажмите на кнопку регулятора длины стрижки и установите желаемую длину стрижки, сдвинув регулятор в одно из 7 положений.
- Вы также можете работать машинкой и без гребня – снимите его, действуя в обратном порядке.

ФУНКЦИЯ ФИЛИРОВКИ

- Позволяет уменьшить объем волос, не укорачивая их.
- Чтобы выдвинуть филировочный гребень, установите (соответствующее кольцо) (кнопку) в положение 1.

МЕРЫ ПО УДАЛЕНИЮ БАТАРЕИ

- Батарея должна быть снята с прибора перед его утилизацией.
- Прибор должен быть отсоединен от сети питания при удалении батареи.
- Утилизация батарей должна быть безопасной.

ОЧИСТКА

- Выключите машинку и отсоедините ее от электросети.
- Машинку следует очищать и смазывать после каждого применения.
- Снимите съемные лезвия:
- Держите машинку в рабочем положении логотипом вверх.
- Двигая палец вперед по корпусу, надавите на зубцы, при этом лезвия отсоединятся.
- Чтобы установить лезвия, вставьте их на место и прижмите до щелчка.
- Очистите лезвия и машинку от обрезков волос прилагаемой щеточкой.
- Держа машинку лезвиями ВНИЗ промойте их водой.
- Не допускайте попадания воды в отверстия на корпусе изделия.
- Тщательно высушите машинку.
- Протрите корпус сухой мягкой тканью.
- Смажьте лезвия, как это описано выше.

ХРАНЕНИЕ

- Хранить машинку следует в сухом месте.
- Лезвия обязательно должны быть смазаны.

CZ NÁVOD K POUŽITÍ

BEZPEČTNOSTNÍ POKYNY

- Pečlivě si přečtěte tento Návod k použití a uschovejte jej jako informační příručku.
- Před prvním použitím spotřebiče zkontrolujte, zda technické údaje uvedené na nálepce odpovídají parametrům elektrické sítě.
- Používejte pouze v domácnosti v souladu s tímto Návodem k použití. Spotřebič není určen pro průmyslové účely.
- Používejte spotřebič pouze ve vnitřních prostorách.
- Vždy vytáhněte zástrčku ze zásuvky před čištěním a v případě, že elektrický přístroj nepoužíváte.
- Pro zamezení úrazu elektrickým proudem a požáru neponořujte přístroj do vody nebo jiných tekutin. Stane-li se takto, NESÁHEJTE na spotřebič, okamžitě jej odpojte od elektrické sítě a obraťte se na Servisní středisko pro kontrolu.
- Nepoužívejte spotřebič vlasů v koupelně a v blízkosti vody.
- Nedovolujte, aby si děti hrály se spotřebičem.
- Nikdy nenechávejte zapnutý spotřebič bez dozoru.
- Používejte spotřebič výhradně s příslušenstvím z dodávky.
- Nepoužívejte spotřebič s poškozeným napájecím kabelem.
- Nesmíte sami provádět jakékoliv opravy přístroje nebo výměnu součástek. Pokud je to nutno, obraťte se na nejbližší servisní středisko.
- Dávejte pozor a chraňte síťový kabel před ostrými hranami a horkem.
- Nedávejte spotřebič do míst, odkud by mohl spadnout do umývadla apod.
- Netáhněte za napájecí kabel, nepřekrucujte jej a neotáčejte kolem tělesa spotřebiče.
- Dbejte na to, aby se do otvoru v tělese spotřebiče nedostaly nepovolené předměty ani jakékoliv tekutiny.
- Nikam nedávejte zapnutý spotřebič, mohlo by to způsobit úraz anebo škodu.
- Nepoužívejte spotřebič, jsou-li hřebeny poškozeny, mohlo by to způsobit úraz.

UPOZORNĚNÍ: PRAVIDELNĚ PROMAZÁVEJTE ČEPELE OLEJEM.

- Nepoužívejte strojek při zánětech pokožky.
- Nestříhejte strojkem zvířata.

MAZÁNÍ ČEPELÍ

- Pro zajištění dlouhého a bezpečného provozu spotřebiče, musíte čepele pravidelně promazávat olejem.
- Nedoporučujeme, abyste používali olej na vlasy, tuk a máslo rozředěné petrolejem nebo jiným rozpouštědlem.

PŘÍPRAVA K PRÁCI

- Před stříháním překontrolujte, že mezi čepelemi není olej. Zapněte spotřebič, aby se olej rovnoměrně rozprostřel a zkontrolujte pravidelnost chodu. Utřete olej. Provádějte tuto operace po každém stříhání. Dbejte na to, aby se kabel nepřekrucoval za provozu.
- Před stříháním si dobře rozčešte vlasy.

PROVOZ

- Pro zapnutí strojku nastavte vypínač do polohy 1 (vypnout – poloha 0).
- Pro nabijení akumulátoru nastavte vypínač do polohy 0 a připojte strojek (Napájecí podstavec) k elektrické síti přes adaptér. Při tom se rozsvítí světelný indikátor.
- Před prvním použitím je třeba úplně vybít a zase nabít baterku.
- Prvního nabíjení trví přibližně 16 hodin.
- Každé následující nabíjení trvá 12 hodin.
- *UPOZORNĚNÍ:* Po nabití baterky se světelný indikátor nevypíná.
- Kapacita úplně nabité baterky stačí pro 60minutový provoz.
- Provozní lhůta baterky je přiblížně 1 rok a záleží na intenzitě využívání strojku. Znovu nabíjejte baterku nejméně jednou za 6 měsíců i v případě, že strojek nepoužíváte.
- Můžete používat strojek i během nabíjení (indikátor nabíjení při tom hasne).

PRAKTICKÉ RADY

- Stříhejte suché vlasy.
- Pokaždé si odstříhněte malé množství vlasů.

Poloha	Délka vlasů, mm
1	4
2	8
3	12
4	16
5	20

- Aby střih byl rovný, nepohybujte strojkem rychleji než odstříhá vlasy. Za stříhání si co nejčastěji vyčesávejte odstřihnuté vlasy.
- Vezměte snímatelné hřebeny za dvě bokové západky, dejte vedení do odpovídajících drážek a pečlivě zastrčte až uslyšíte cvaknutí.
- Pusťte západky.

- Stiskněte tlačítko regulátoru délky odstříhaných vlasů a nastavte požadanou délku střihu posunutím páky regulátoru do jedné z 7 poloh.
- Můžete používat strojek i bez hřebene. Sundejte hřeben: jednejte při tom v opačném pořadí.

FUNKCE PROŘEDĚNÍ VLASŮ

- Umožňuje zmenšit objem vlasů, aniž by je zkrácel.
- Pro vysunutí hřebenu nastavte (příslušné kolečko) (tlačítko) do polohy 1.

ČIŠTĚNÍ

- Vypněte spotřebič a odpojte jej od elektrické sítě.
- Je nutno čistit a olejovat spotřebič po každém použítí.
- Sundejte snímatelné čepele:
- Držte strojek v provozní poloze s logotypem nahoře.
- Posunem prstu dopředu podél tělěsa přitlačte na zoubce, při čemž se čepele odstrání.
- Pro nastavení čepelí zasunte je zpět a přitlačte až uslyšíte cvaknutí.
- Odstraňte z čepelí a spotřebiče zbytky vlasů kartáčem.
- Držte strojek DOLŮ nástavci a propláchněte je vodou.
- Dbejte na to, aby se do otvoru na tělese spotřebiče nedostala voda.
- Dobře strojek osušte.
- Otřete těleso spotřebiče vlhkým jemným hadrem.
- Naolejujte čepele tak, jak je to popsáno výše.

SKLADOVÁNÍ

- Skladujte spotřebič v chladném suchém místě.
- Čepele musí být naolejovány.

BG РЪКОВОДСТВО ЗА ЕКСПЛОАТАЦИЯ

ПРАВИЛА ЗА БЕЗОПАСНОСТ

- Прочетете внимателно Ръководството за експлоатация и го запазете по-нататък при възникване на евентуални въпроси.
- Преди първото използване на уреда проверете, дали посоченото на лепенката с технически характеристики захранване на Вашата машинка за подстригване съответства на захранването на Вашата мрежа.
- Машинката е предназначена само за домашна употреба и в никакъв случай не е за промишлено използване. Експлоатирайте уреда само съответно тази инструкция.
- Не използвайте уреда навън.
- Винаги изключвайте уреда от контакт, ако не го ползвате и задължително, преди да го почиствате.
- С цел предотвратяване на токов удар не потапяйте уреда във вода или други течности. Ако това се е случило, НЕ ПИПАЙТЕ машинката, а първо я изключете от контакт, после изцяло изсушете и проверете работата й в квалифициран сервизен център.
- Не експлоатирайте изделието в баня или близо до вода.
- Не позволявайте децата да играят с уреда.
- Не оставяйте включения уред без надзор.
- Използвайте само съставните части от комплекта.
- Не експлоатирайте машинката с повреден кабел.
- Не поправяйте уреда самостоятелно. За отстраняване на повреди се обърнете в най-близкия сервизен център.
- Следете, кабелът да не докосва горещи повърхности и остри предмети.
- Не слагайте машинката за подстригване на места, от които тя лесно може да падне в мивка и др.
- Не дърпайте, не усуквайте кабела, а също така не обвивайте с кабела корпуса на уреда.
- Не допускайте, в отворите на корпуса да попадат странични предмети или течности.
- Никъде не слагайте машинката, когато тя работи, това може де доведе до травми и да развали уреда.
- Не експлоатирайте изделието със счупени гребени – това може да доведе до наранявания.

ВНИМАНИЕ: РЕДОВНО СМАЗВАЙТЕ НОЖЧЕТА.

- Не ползвайте машинката при обриви.
- Не подстригвайте с машинката животни.

СМАЗВАНЕ НА НОЖЧЕТАТА

- За осигуряване на по-добра и по-лесна работа, ножчетата на машинката трябва да се смазват редовно.
- Не се препоръчва за тази цел да се използват различни масла за коса, мас и тези масла, които съдържат в състава си газ или други разредители.

ПОДГОТОВКА ЗА ЕКСПЛОАТАЦИЯ

- Преди подстригването проверете, че между зъбците на уреда няма масло. Включете машинката в контакт. Вижте, че маслото се е разпределило равномерно между ножчета. Проверете, ножчета да работят равномерно. Избършете остатъци от маслото. Правете това след всяко подстригване. По време на работа на уреда, не допускайте кабелът да се усуква.
- Преди подстригването срешете косата добре.

РАБОТА

- За включване на машинката преместете изключвателя в положение 1 (Изкл. – положение 0).

- За зареждане на акумулатора преместете изключвателя в положение 0 и включете машинката (База за захранване) в мрежата с помощта на адаптера. При това ще светне светещият индикатор.
- Преди първоначално включване е необходимо изцяло да разредите акумулатора, а после пак да го заредите.
- Времетраене на първото зареждане съставя примерно 16 часа.
- Последващите зареждания са – по 12 часа.
- *ВНИМАНИЕ:* Светещият индикатор ще изгасне, когато батерията се разреди напълно.
- Пълното зареждане на акумулатора осигурява 60 мин. работа.
- Батерията може да се използва в продължение примерно на 1 година, това зависи и от интензивността на използване на машинката. Презареждайте батерията не по-рядко от 1 път на 6 месеца, даже ако машинката не се използва.
- Вие можете да ползвате машинката и по време на зареждане (при това индикаторът на зареждането изгасва).

ПРЕПОРЪКИ
- По-добре се подстригва суха коса.
- Подстригвайте по-малко коса наведнъж.

Позиция	Дължина на коса, мм
1	4
2	8
3	12
4	16
5	20

- За да имате равно подстригана коса, не премествайте машинката много бързо. По време на работата си по-често сресвайте космите, които току-що са били подстригани.
- Вземете свалящия се гребен за двете издатини отстрани, сложете ги в специалните отвори и внимателно пъхайте докрай, докато не щракне.
- Пуснете щипките.
- Натиснете бутона за регулиране на дължината на подстригване и изберете необходима дължина, като премествате регулатора в едно от 7 положения.
- Вие също можете да ползвате машинката без гребена – свалете го, като действате в обратен ред.

ФУНКЦИЯ ЗА ФИЛИРАНЕ
- Позволява да намали обема на косата без да подкъсява дължината и.
- За да изтеглите гребена за филиране, поставете (съответното колелце) (бутона) в положение 1.

ПОЧИСТВАНЕ
- Изключете машинката и извадете щепсела от контакта.
- След всяко подстригване задължително смазвайте и почиствайте машинката.
- Извадете свалящите се ножчета:
- По време на работа дръжте машинката с маркировката отгоре.
- Като премествате пръста си напред по корпуса, натиснете зъбците, при това ножчетата могат да се извадят.
- За да сложите ножчетата, поставете ги на мястото си и притиснете, докато не щракне.
- Почистете ножчета и машинката от косми със специална четка (влиза в комплекта).
- Като държите машинката с ножчетата ДОЛУ, изплакнете ги с вода.
- Не допускайте попадане на водата в отворите на корпуса на уреда.
- Изсушете машинката добре.
- Забършете уреда със сухо меко парцалче.
- Намажете ножчетата, както е описано горе.

СЪХРАНЯВАНЕ
- Съхранявайте уреда на сухо място.
- Ножчетата задължително да бъдат смазани.

PL INSTRUKCJA OBSŁUGI

ŚRODKI BEZPIECZEŃSTWA
- Uważnie przeczytaj niniejszą instrukcję obsługi i zachowaj ją w celu informacji.
- Przed pierwszym uruchomieniem sprawdź, czy charakterystyki techniczne urządzenia podane na nalepce odpowiadają parametrom sieci elektrycznej.
- Stosować tylko do użytku domowego zgodnie z niniejszą Instrukcją obsługi. Urządzenie nie jest przeznaczone do zastosowania przemysłowego.
- Nie użytkować poza pomieszczeniami.
- Zawsze odłączaj urządzenie od sieci zasilania, jeśli nie korzystasz z niego oraz przed czyszczeniem.
- Żeby uniknąć porażenia prądem elektrycznym i zapalenia się, nie zanurzaj urządzenie w wodzie lub w innych płynach. Jeśli to się zdarzyło, nie DOTYKAJ urządzenia, natomiast niezwłocznie odłącz go od sieci elektrycznej i zwróć się do serwisu w celu sprawdzenia urządzenia.

- Nie korzystaj z urządzenia w łazienkach oraz koło wody.
- Nie pozwalaj dzieciom bawić się z urządzeniem.
- Nie pozostawiaj włączonego urządzenia bez opieki.
- Nie używaj akcesoriów, nie dołączonych do kompletu dostawy.
- Nie używaj urządzenia z uszkodzonym kablem zasilającym.
- Nie próbuj samodzielnie naprawiać urządzenie. W przypadku występowania usterek, zwracaj się do najbliższego serwisu.
- Uważaj, żeby kabel zasilający nie dotykał ostrych krawędzi i gorących powierzchni.
- Nie kładź i przechowuj maszynkę w miejscach, gdzie ona jest narażona na niebezpieczeństwo spadania do zlewu itp.
- Nie ciągnij za kabel, nie przekręcaj go i nie nawijaj na obudowę urządzen ia.
- Nie dopuszczaj do trafiania do otworów na obudowie wyrobu obcych przedmiotów i płynów.
- Nigdzie nie kładź działające urządzenie, ponieważ może to spowodować uraz lub wyrządzić szkodę materialną.
- Nie używaj maszynki z uszkodzonymi grzebieniami lub z uszkodzonym zębem – może to spowodować uraz.

UWAGA: REGULARNIE SMARUJ OSTRZA.

- Nie wolno używać maszynki w przypadku zapaleń skóry.
- Nie wolno używać maszynki do strzyżenia zwierząt.

SMAROWANIE OSTRZ

- W celu zapewniania długotrwałej i niezawodnej pracy maszynki należy regularnie smarować ostrza.
- Nie zaleca się stosować do smarowania olej do włosów, tłuszcze i oleje, rozcieńczone naftą lub innymi rozpuszczalnikami.

PRZYGOTOWANIE DO PRACY

- Zanim zaczniesz strzyc, przekonaj się, że między zębami nie ma oleju. Włącz maszynkę, żeby olej równomiernie rozdzielił się między ostrzami, i sprawdź równomierność biegu ostrz. Wytrzyj przesączający się olej. Wykonuj tę operację po każdym strzyżeniu. Nie dopuszczaj do przekręcania się i splątania kabla w czasie pracy.
- Przed strzyżeniem starannie rozczesz włosy.

PRACA

- Żeby włączyć maszynkę, przestaw wyłącznik w pozycję 1 (Wył. – pozycja 0).
- Żeby naładować akumulator przestaw wyłącznik w pozycję 0 i podłącz maszynkę (Podstawa zasilająca) do sieci elektrycznej poprzez adapter. Przy tym zapali się wskaźnik świetlny.
- Przed pierwszym włączeniem jest wskazane wyładować akumulator i naładować go ponownie.
- Pierwsze naładowanie trwa około 16 godzin.
- Kolejne naładowania – po 12 godzin.
- *UWAGA:* wskaźnik świetlny nie gaśnie po całkowitym naładowaniu baterii.
- Pełnego naładowania akumulatora wystarcza na 60 min. pracy.
- Okres użytkowania baterii wynosi około 1 roku i zależy od intensywności użytkowania maszynki. Proszę ładować baterię nie rzadziej niż co 6 miesięcy, nawet jeśli maszynki się nie używa.
- Możesz posługiwać się maszynką w czasie naładowania baterii (wskaźnik naładowania przy tym gaśnie).

PRAKTYCZNE RADY

- Najlepiej strzyc suche włosy.
- Obcinaj naraz niewielką ilość włosów.

Pozycja	Długość włosów, mm
1	4
2	8
3	12
4	16
5	20

- Żeby ostrzyżenie było równe, nie wyprzedzaj ruchów maszynki. W czasie strzyżenia jak najczęściej wyczesuj obcięte włosy.
- Trzymając grzebień zdejmowany za dwa zatrzaski boczne, wstaw prowadnice do odpowiednich rowków i starannie zasuń, póki nie usłyszysz trzasku.
- Rozluźnij zatrzaski.
- Naciśnij przycisk regulatora długości ostrzyżenia i ustaw pożądaną długość ostrzyżenia, przesuwając regulator w jedną z 7 pozycji.
- Możesz również posługiwać się maszynką bez grzebienia – zdejmij go postępując w odwrotnej kolejności.

FUNKCJA DEGAŻOWANIA

- Pozwala zmniejszyć objętość włosów nie skracając ich.
- Aby wysunąć grzebień do degażowania, ustaw (odpowiednie kółko) (przycisk) w pozycję 1.

CZYSZCZENIE

- Wyłącz maszynkę i odłącz ją od sieci elektrycznej.
- Po każdym użyciu należy czyścić i smarować maszynkę.
- Zdejmij ostrza zdejmowane:

- Trzymając maszynkę w pozycji roboczej, uważaj żeby logo było na górze.
- Przesuwając palec do przodu po obudowie, naciśnij na zęby, przy tym ostrza się odłączą.
- Żeby ustawić ostrza, załóż je na miejsce i przyciśnij, póki nie usłyszysz trzasku.
- Oczyść ostrza i maszynkę z obcinków włosów za pomocą dołączonej szczoteczki.
- Trzymając maszynkę ostrzami W DÓŁ, przepłukuj je wodą.
- Nie dopuszczaj przedostania się wody do otworów na obudowie wyrobu.
- Starannie wysusz maszynkę.
- Przetrzyj obudowę za pomocą suchej miękkiej szmatki.
- Nasmaruj ostrza, jak opisano wyżej.

PRZECHOWYWANIE

- Maszynkę należy przechowywać w suchym miejscu.
- Ostrza koniecznie muszą być nasmarowane.

RO MANUAL DE UTILIZARE

MĂSURI DE SIGURANȚĂ

- Citiți cu atenție instrucțiunile de folosire şi păstrați prospectul ca material informativ.
- Înainte de prima folosire verificați dacă caracteristicile tehnice ale produsului corespund cu cele indicate pe cutie, parametrilor rețelei electrice.
- A se folosi doar în scopul în care a fost proiectată, urmărind instrucțiunile din acest manual. Aparatul nu este destinat folosirii în scopuri industriale.
- Nu se recomanda folosirea în spații deschise.
- Întotdeauna scoateți maşina din priză înainte de curățare sau când aceasta nu este folosită.
- Pentru evitarea electrocutării sau incendiilor, nu introduceți maşina în apă sau alte lichide. Dacă acest lucru totuşi s-a întâmplat, NU PUNEȚII MÂNA pe aparat, scoateți-l imediat din priză şi adresați-vă unui service autorizat pentru verificarea acestuia.
- Nu folosiți în baie sau lângă apă.
- Nu lăsați la îndemâna copiilor.
- Nu lăsați maşina nesupravegheată sau în priză.
- Nu folosiți accesorii care nu fac parte din acest set.
- Nu folosiți maşina dacă are cablul de alimentare deteriorat.
- Nu încercați să reparați singur maşina. În cazul constatării unor nereguli, adresați-vă celui mai apropiat service autorizat.
- Folosiți cu atenție aparatul astfel încât cablul să nu atingă suprafețele ascuțite sau fierbinți.
- Nu puneți maşina în locurile de unde ar putea să cadă în chiuvetă etc.
- Nu trageți de cablul de alimentare, nu-l răsuciți şi nu-l înfăşurați în jurul co rpului maşinii.
- Nu lăsați ca alte corpuri străine sau lichide de orice fel sa intre in orificiile maşinii.
- Nu lăsați din mână maşina în lucru, deoarece acest lucru poate duce la accidente sau la pierderi materiale.
- Nu folosiți maşina cu piepteni deteriorați sau cu dinți lipsa – aceasta poate duce la accidente.

ATENȚIE: UNGEȚI REGULAT LAMELE.

- Nu folosiți masina atunci când aveți pielea inflamată/iritată.
- Nu folosiți masina pentru tunsul animalelor.

UNGEREA LAMELOR

- Pentru a asigura o viața lungă şi sigura a maşinii, este necesar ca lamele acesteia să fie unse regulat.
- Nu este recomandat să se folosească pentru ungere uleiul pentru păr, grăsimi şi uleiuri, dizolvate în benzină sau alți diluanți.

INSTRUCȚIUNI PENTRU TUNDERE

- Înainte de a începe tunsul, asigurați-vă ca maşina nu are ulei între dinți. Porniți maşina pentru a împrăştia uniform uleiul între lame şi verificați dacă funcționează bine. Ştergeți uleiul în exces. Repetați operațiunea după fiecare tundere. Nu lăsați cablul de alimentare să se răsucească şi să se încurce în timpul lucrului.
- Înainte de a începe tunsul, pieptănați intens părul.

FUNCȚIONARE

- Pentru a pune in funcțiune maşina răsuciți întrerupătorul în poziția 1 (întrerupator.este în poziția 0).
- Pentru încărcarea acumulatorului rotiți întrerupătorul in pozitia 0 si conectați maşina (Suport de încălzire) la sursa de curent cu ajutorul adaptorului. Astfel se va aprinde indicatorul luminos.
- Înainte de prima folosire sunt obligatori descărcarea totală apoi reîncărcarea acumulatorului.
- Durata de încărcare pentru a doua încărcare va fi de aproximativ 16 ore.
- Încărcările ulterioare – de câte 12 ore.
- *ATENȚIE:* Indicatorul luminos nu se va stinge imediat după ce încărcarea bateriei s-a încheiat.
- O încărcare totală a acumulatorilor este suficientă pentru 60 de minute de lucru.
- Timpul de funcțționare a bateriei este de aproximativ un an si depinde de intensitatea de utilizare a maşinei. Bateria trebuie incărcată cel putin o data la 6 luni chiar si atunci când maşina nu este folosită.
- Puteti folosi maşina si in timpul incărcării (indicatorul pentru incărcare se stinge).

SFATURI PRACTICE

- Este mai indicat să se tundă părul uscat.
- Înlăturați părul adunat dintr-o mişcare.

Poziţie	Lungimea părului, mm
1	4
2	8
3	12
4	16
5	20

- Pentru a obţine o tunsoare uniformă, nu forţaţi maşina să tundă mai repede decât reuşeşte să tundă. In timpul tunsului pieptănaţi cât mai des posibil părul tăiat.
- Luaţi lama detaşabilă de cele două închizători de pe margine , aşezaţi ridicăturile în locaşurile corespunzătoare şi împingeţi corespunzător până se aude un clic.
- Daţi drumul închizătorilor.
- Apăsaţi pe butonul regulatorului pentru lungimea tunsorii si stabiliţi lungimea dorită a tunsorii, mişcând regulatorul în una din cele 7 poziţii.
- Puteţi lucra cu maşina şi fără lamă-demontaţi-o acţionând in ordine inversă.

FUNCŢIA DE FILARE
- Permite micşorarea volumului părului fără a lua din lungimea acestuia.
- Pentru a scoate pieptenele pentru filare, fixaţi (inelul corespunzător) (buton) în poziţia 1.

CURĂŢAREA
- Închideţi maşina şi deconectaţi-o de la sursa de curent.
- Maşina trebuie curăţată si spălată după fiecare întrebuinţare.
- Scoateţi lama demontabilă:
- Ţineţi maşina în timpul funcţionării în poziţie verticală
- Mişcând degetul înainte pe carcasă, apăsaţi pe suport, lama astfel se scoate
- Pentru a monta lama,aşezaţi-o la loc si strangeţi-o până la clic
- Curăţaţi lamele şi maşina de resturile de păr tuns cu ajutorul periei speciale incluse în set.
- Ţineţi aparatul cu lamele în JOS şi spălaţi-le cu apă.
- Nu permiteţi pătrunderea apei în orificiile de pe corpul aparatului.
- Uscaţi intens aparatul.
- Ştergeţi maşina cu un material uscat şi moale.
- Ungeţi lamele cu ulei după cum a fost descris mai sus.

PĂSTRARE
- Maşina se păstrează la loc uscat.
- Lamele trebuie neapărat să fie unse cu ulei.

UA ІНСТРУКЦІЯ З ЕКСПЛУАТАЦІЇ

МІРИ БЕЗПЕКИ
- Уважно прочитайте Інструкцію з експлуатації та зберігайте її як довідковий матеріал.
- Перед першим вмиканням перевірте, чи відповідають технічні характеристики виробу, позначені на наклейці, параметрам електромережі.
- Використовувати тільки у побуті відповідно з даною Інструкцією з експлуатації. Прилад не призначений для виробничого використовування.
- Не користуватися поза приміщеннями.
- Завжди відключайте прилад з мережі перед очищенням або якщо він не використовується.
- Щоб запобігти враження електричним струмом та загоряння, не занурюйте прилад у воду чи інші рідини. Якщо це відбулося, НЕ ТОРКАЙТЕСЯ виробу, негайно відключите його з мережі та зверниться до Сервісного центру для перевірки.
- Не користуйтеся приладом у ванних кімнатах чи біля води.
- Не дозволяйте дітям гратися з приладом.
- Не залишайте ввімкнений прилад без нагляду.
- Не використовуйте приладдя, що не входить до комплекту поставки.
- Не використовуйте прилад з пошкодженим шнуром живлення.
- Не намагайтеся самостійно ремонтувати прилад. При виникненні неполадок звертайтеся до найближчого Сервісного центру.
- Стежте, щоби шнур живлення не торкався гострих крайок та гарячих поверхонь.
- Не кладіть та не зберігайте машинку у місцях, звідки вона може впасти до раковини та ін.
- Не тягніть за шнур живлення, не перекручуйте та не намотувайте його на корпус.
- Не допускайте потраплення до відтулин на корпусі виробу зайвих предметів та будь-яких рідин.
- Нікуди не кладіть машинку коли вона працює, оскільки це може привести до травми чи завдати матеріальної шкоди.
- Не користуйтеся машинкою з пошкодженими гребінцями чи одним із зубців – це може привести до травми.

УВАГА: РЕГУЛЯРНО ЗМАЗУВАЙТЕ ЛЕЗА.
- Не користуйтеся машинкою при запаленнях шкіри.

- Не стрижіть машинкою тварин.

ЗМАЗКА ЛЕЗ

- Щоб забезпечити довгу та надійну роботу машинки, леза слід регулярно змазувати.
- Не рекомендується застосовувати для змазки олію для волосся, жири та мастила, розчинені керосином чи іншими розчинниками.

ПІДГОТОВКА ДО ЕКСПЛУАТАЦІЇ

- Перед початком стрижки переконайтеся, що між зубцями немає мастила. Ввімкніть машинку, щоб мастило рівномірно розподілилося між лезами та перевірте рівність їх ходу. Витріть мастило, що виступило. Проводіть цю операцію після кожної стрижки. Не допускайте перекручування та сплутування шнура живлення під час роботи.
- Перед стрижкою ретельно розчішіть волосся.

РОБОТА

- Для вмикання машинки переведіть вимикач у позицію 1 (Викл. – 0).
- Для зарядки акумулятора переведіть вимикач у позицію 0 та підключите машинку (Базу живлення) до електромережі через адаптер. При цьому засвітиться світловий індикатор.
- Перед першим увімкненням необхідно повністю розрядити та знову зарядити акумулятор.
- Перша зарядка потребує приблизно 16 годин.
- Наступні зарядки – по 12 годин.
- *УВАГА:* Світловий індикатор не гасне після того, як батарея повністю зарядилась.
- Повного заряду акумулятора вистачає на 60 хв. роботи.
- Термін служби батареї складає приблизно 1 рік та залежить від інтенсивності використання машинки. Перезаряджайте батарею не рідше, ніж 1 раз у 6 місяців, навіть якщо машинка не використовується.
- Ви можете користуватися машинкою і під час підзарядки (індикатор заряду при цьому гасне).

ПРАКТИЧНІ ПОРАДИ

- Підстригати найкраще сухе волосся.
- Знімайте волосся потроху за раз.

Позиція	Довжина волосся, мм
1	4
2	8
3	12
4	16
5	20

- Щоб стрижка вийшла рівною, не ведіть машинку швидше, ніж вона встигає состригати. Під час стрижки якнайчастіше вичісуйте зрізане волосся.
- Візьміть знімний гребінь за дві бокові засувки, уставте напрямні до відповідних пазів та акуратно зафіксуйте його.
- Відпустіть засувки.
- Натисніть на кнопку регулятора довжини стрижки та встановіть бажану довжину стрижки, зрушивши регулятор в одне з 7 положень.
- Ви також можете використовувати машинку без гребня – зніміть його, діючи в зворотньому порядку.

ФУНКЦІЯ ФІЛІРУВАННЯ

- Дозволяє зменшити об’єм волосся, не укорочуючи його.
- Щоб висунути гребінець, що філірує, установіть (відповідне кільце) (кнопку) в положення 1.

ОЧИЩЕННЯ

- Вимкніть машинку та від’єднайте її від електромережі.
- Машинку варто очищати та змащувати після кожного застосування.
- Зніміть знімні леза:
- Тримайте машинку у робочому стані логотипом догори.
- Рухаючи палець уперед по корпусу, натисніть на зубці, при цьому лезо від’єднається.
- Щоб установити леза, уставте їх на місце та натисніть, щоб зафіксувати.
- Очистіть леза та машинку від обрізків волосся за допомогою щіточки, що входить до комплекту.
- Тримаючи машинку лезами УНИЗ промийте їх водою.
- Не дозволяйте попадати воді в отвори на корпусі виробу.
- Ретельно висушіть машинку.
- Протріть корпус сухою м’якою тканиною.
- Змажте леза, як це описано вище.

ЗБЕРЕЖЕННЯ

- Зберігати машинку слід у сухому місці.
- Леза обов’язково мають бути змазані.

SCG УПУТСТВО ЗА РУКОВАЊЕ

СИГУРНОСНЕ МЕРЕ

- Пажљиво прочитајте Упутство за руковање и чувајте га ради информације.

- Пре првог укључења проверите да ли техничке карактеристике производа, назначене на налепници, одговарају параметрима електричне мреже.
- Користити само у домаћинству, у складу са овим Упутством за руковање. Уређај није намењен за производњу.
- Не користити напољу.
- Увек искључите уређај из мреже напајања пре чишћења или кад га не користите.
- Да се избегне оштећење струјом или запаљење, не стављајте уређај у воду или у друге течности. Ако се то десило, НЕ ДИРАЈТЕ ПРОИЗВОД, одмах га искључите из мреже напајања и јавите се у сервиски центар ради провере
- Не користите справу у купатилу или близу воде.
- Не дозвољавајте деци играти са уређајем.
- Не остављајте укључен уређај без контроле.
- Не користите приборе који нису у комплету овог уређаја.
- Не користите уређај са оштећеним прикључним каблом.
- Не покушавајте самостално поправити уређај. Ако се појаве проблеми, јавите се у најближи сервиски центар.
- Пазите да прикључни кабл не дотакне оштре ивице или вруће површине.
- Не стављајте и не чувајте машину на месту откуд она може пасти у умиваоник.
- Не вуците прикључни кабл, не пресавијајте га и не намотавајте около трупа уређаја.
- Пазите да се у отворима на трупу уређаја не нађу страни предмети или било које текућине.
- Нигде не стављајте уређај који ради јер то може нанети некоме трауму или причинити материјалну штету.
- Не користите машину са оштећеним гребенима или са оштећеним зубом јер то може бити разлог трауме.

НАПОМЕНА: СЕЧИВА ЈЕ НЕОПХОДНО РЕГУЛАРНО ПОДМАЗИВАТИ.

- Не користите машину за шишање ако имате кожне упале.
- Не користите машину за шишање животиња.

ПОДМАЗИВАЊЕ СЕЧИВА

- Ради обезбеђења дугог и сигурног рада машине сечива је неопходно регуларно подмазивати.
- Не препоручује се користити за подмазивање уље за косу, маст и мазиво, разређено петролејом или другим растварачима.

ПРИПРЕМЕ ЗА РАД

- Пре почетак шишања уверите се да између зубаца нема уља. Укључите машину да би се уље равномерно расподелило међу сечивима и проверите да ли се сечива равномерно крећу. Избришите уље које се појавило. Спроводите ову операцију после сваког шишања. У време рада пазите да се не запетља прикључни кабл.
- Пре шишање добро очешљајте косу.

РАД

- За укључење машине пребаците прекидач у положај 1 (Искључено – положај 0).
- За пуњење батерија пребаците прекидач у положај 0 и прикључите строј (Базу напајања) електричној мрежи преко адаптера. Гореће светлосни индикатор.
- Пре првог укључења је неопходно потпуно испразнити и поново напунити батерије.
- Време првог пуњења износи приближно 16 сати.
- Следећа пуњења – по 12 сати.
- *ПАЗИТЕ:* Светлосни индикатор не гаси се након потпуног пуњења батерије.
- Батерије са потпуним пуњењем је доста за 60 мин. рада.
- Рок трајања батерија износи отприлике 1 годину и зависи од интензитета коришћења машине. Попуњавајте батерије најређе 1 пут у 6 месеци, чак ако не користите машину.
- Можете да користите машину за време пуњења (индикатор пуњења се гаси у овом случају).

КОРИСНИ САВЕТИ

- Боље је шишати суву косу.
- Сваки пут одсеците по кратки део косе.

Положај	Дужина косе, mm
1	4
2	8
3	12
4	16
5	20

- Да би фризура била лепа, не водите машином брже него она шиша. У време шишања потребно је што чешће ишчешљавати ошишане длаке.
- Узмите гребен на скидање за две бочне стеге, ставите водилице у зарезе и акуратно гурајте док се не зачује звук.
- Спустите стеге.
- Притисните дугме регулатора дужине фризуре и подесите потребну дужину фризуре уз померање регулатора у један од 7 положаја.

- Можете такође да користите строј без наставака, скините наставак радећи горе наведено у супротном реду.

ФУНКЦИЈА ФИЛИРАЊА

- Дозвољава смањити обим косе без скраћивања.
- За извлачење гребена за филирање поставите (одговарајућу карику) (дугме) у положај 1.

ЧИШЋЕЊЕ

- Искључите машину и искључите из мреже напајања.
- Машина мора да се чисти и премазује после сваке употребе.
- Скините оштрице на скидање:
- Држите машину у радном положају, лого мора да буде одозго.
- Померајући прст напред по кућишту, притисните зупце, оштрице ће се скинути.
- Да наместите оштрице, ставите их на место и притисните док се не зачује звук.
- Очистите сечива и машину од ошишаних длака четкицом која је у комплету уређаја.
- Држећи строј сечивима ДОЛЕ исперите их водом.
- Не допустите да вода процури у отворе на корпусу производа.
- Добро осушите строј.
- Обришите труп сувом меком тканином.
- Подмазујте сечива како је описано горе.

ЧУВАЊЕ

- Машина се мора чувати у сувом месту.
- Сечива обавезно треба да буду подмазана.

EST KASUTAMISJUHEND

OHUTUSNÕUANDED

- Lugege käesolev kasutusjuhend tähelepanelikult läbi ja hoidke see tuleviku tarbeks alles.
- Enne juukselõikuri esimest vooluvõrku lülitamist kontrollige, et seadme etiketil osutatud andmed vastaksid kohaliku vooluvõrgu andmetele.
- Antud seade on mõeldud ainult koduseks kasutamiseks, mitte tööstuslikuks kasutamiseks.
- Kasutada ainult siseruumides.
- Eemaldage seade vooluvõrgust enne selle puhastamist ning ajaks, mil lõikurit ei kasutata.
- Elektrilöögi saamise ja süttimise vältimiseks ärge asetage seadet vette ja teistesse vedelikesse. Kui seade on vette sattunud, ÄRGE SEDA KATSUGE, eemaldage lõikur kohe vooluvõrgust ja pöörduge teeninduskeskuse poole kontrollimiseks.
- Ärge kasutage seadet vannitubades ja vee läheduses.
- Ärge laske lastel seadmega mängida.
- Ärge jätke töötavat seadet järelvalveta.
- Ärge kasutage tarvikuid, mis ei kuulu komplekti.
- Ärge kasutage seadet vigastatud toitejuhtmega.
- Ärge üritage iseseisvalt parandada seadet. Pöörduge lähimasse hoolduskeskusesse.
- Jälgige, et toitejuhe ei puutuks teravate servade ja kuuma pinna vastu.
- Ärge hoidke seadet kohtades, kus ta võib kukkuda valamusse.
- Ärge tõmmake toitejuhtmest, keerake seda krussi, ega ümber korpuse.
- Ärge laske korpuse vahedesse sattuda võõraid esemeid ja vedelikke.
- Ärge asetage kuhugi töötavat seadet, kuna see võib viia traumadeni ja materiaalsete kahjustusteni.
- Ärge kasutage seadet murtud juhtkammiga, see võib viia traumani.

TÄHELEPANU: ÕLITAGE REGULAARSELT TERASID.

- Ärge kasutage masinat naha põletike korral.
- Ärge kasutage masinat loomade karvade eemaldamiseks.

TERADE ÕLITAMINE

- Et tagada pikaajalist ja kindlat masina tööd, tuleb seda regulaarselt õlitada.
- Pole soovitav kasutada juusteõli, rasva ja õlisid mis lahustuvad petrooliumi ja teiste lahustitega.

ETTEVALMISTUS KASUTAMISEKS

- Enne lõikuse alustamist veenduge, et terade piide vahel pole üleliigset õli. Lülitage masin sisse, et õli ühtlaselt jaotuks terade vahel, ja nende käik oleks ühtlane. Pühkige üleliigne õli ära. Tehke seda operatsiooni peale igat lõikust. Ärge lubage toitejuhtmel keerdu ja krussi minna töö ajal.
- Enne lõikust kammige hoolega juukseid.

KASUTAMINE

- Masina sisselülitamiseks keerake lüliti asendisse 1 (väljalülitamiseks – asendisse 0).
- Aku laadimiseks keerake lüliti asendisse 0 ja ühendage masin (Alus) vooluvõrku adapteri abil. Seejuures süttib märgutuli.
- Enne esmast sisselülitamist on vajalik täielikult tühjendada ja uuesti laadida akut.
- Esmase laadimise aeg on umbes 16 tunti.
- Järgmised laadimised – on 12tunnised.
- *TÄHELEPANU:* Märgutuli ei kustu peale patarei täielikku laadimist.
- Täis laetud aku kestab 60 minutit.

- Patarei tööea pikkus on umbes 1 aasta ja sõltub masina kasutamise intensiivsusest. Laadige patarei uuesti mitte harvem kui 1 kord 6 kuus, isegi siis, kui masinat ei kasutata.
- Te võite kasutada masinat ka laadimise ajal (laadimistuli seejuures kustub).

PRAKTILISED NÕUANDED

- Parem on lõigata kuivi juukseid.
- Lõigake juukseid vähehaaval.

Asend	Juuste pikkus, mm
1	4
2	8
3	12
4	16
5	20

- Selleks, et soeng tuleks ühtlane, ärge liikuge masinaga kiiremini, kui see jõuab lõigata. Lõikuse ajal puhastage masinat tihti lõigatud juustest.
- Hoidke eemaldatav juhtkamm kahest külglukustist kinni, sisestage suunavad nukid vastavatesse soonde ja lükake ettevaatlikult kuni klõpsuni.
- Laske lukustid lahti.
- Vajutage lõikuse pikkuse regulaatori nuppu ja asetage soovitav lõikuse pikkus, lükates regulaatorit ühesse 7-st asendist.
- Te võite kasutada masinat ilma juhtkammita – selle eemaldamiseks toimige vastupidises järjekorras.

FILEERIMISE FUNKTSIOON

- Võimaldab vähendada juuste volüümi lühendamata neid.
- Fileerimiskammi väljakäimiseks paigaldage (vastav rõngas) (nupp) asendisse 1.

PUHASTUS

- Lülitage masin välja ja eemaldage see vooluvõrgust.
- Masinat tuleb puhastada ja õlitada iga kasutamise pärast.
- Eemaldage terad:
- Hoidke masin tööasendis logoga ülespoole.
- Nihutades sõrmega piki korpust ettepoole, vajutage piidele, terad eemalduvad.
- Terade tagasiasetamiseks, paigaldage nad oma kohale ja vajutage kuni klõpsuni.
- Puhastage harjaga terad ja masin karvadest.
- Hoides masinat teradega ALLAPOOLE peske need veega läbi.
- Ärge laske vee sattumist seadme korpuse peal olevatesse avadesse.
- Kuivatage masin korralikult.
- Kuivatage korpus kuiva ja pehme lapiga.
- Õlitage terad.

HOIDMINE

- Masinat tuleb hoida kuivas kohas.
- Terad peavad kindlasti õlitatud olema.

LV LIETOŠANAS INSTRUKCIJA

DROŠĪBAS NOTEIKUMI

- Uzmanīgi izlasiet ekspluatācijas instrukciju un saglabājiet to kā izziņas materiālu.
- Pirms pirmreizējās ieslēgšanas pārbaudiet, vai ierīces tehniskie raksturojumi, kas norādīti uz uzlīmes, atbilst elektrotīkla parametriem.
- Izmantot tikai sadzīves vajadzībām, atbilstoši Lietošanas instrukcijai. Ierīce nav paredzēts rūpnieciskai izmantošanai.
- Neizmantot ārpus telpām.
- Vienmēr atvienojiet ierīci no elektrotīkla pirms tās tīrīšanai, vai arī tad, ja Jūs to neizmantojat.
- Lai izvairītos no elektrostrāvas trieciena vai aizdegšanās, negremdējiet ierīci ūdenī vai kādā citā šķidrumā. Ja tas ir noticis NEAIZTIECIET ierīci nekavējoties atslēdziet to no elektrotīkla un dodieties uz tuvāko servisa centru ierīces pārbaudei.
- Neizmantojiet ierīci vannas istabā un ūdens tuvumā.
- Neļaujiet bērniem spēlēties ar ierīci.
- Neatstājiet ieslēgtu ierīci bez uzraudzības.
- Neizmantojiet piederumus, kas neietilpst ierīces komplektā.
- Neizmantojiet ierīci, ja tai ir bojāts elektrovads.
- Necentieties patstāvīgi labot ierīci. Bojājumu rašanās gadījumā dodieties uz tuvāko Servisa centru.
- Sekojiet līdzi, lai elektrovads nepieskartos klāt asām malām un karstām virsmām.
- Nenovietojiet un neglabājiet ierīci vietās, kur tā var iekrist izlietnē u.c.
- Nevelciet, negrieziet un neuztiniet elektrovadu uz ierīces korpusa.
- Nepieļaujiet, lai korpusa atvērumos iekļūtu svešķermeņi vai šķidrums.

- Nekur nepārvietojiet strādājošo ierīci, jo tas var novest pie traumām vai materiāliem zaudējumiem.
- Neizmantojiet ierīci, ja tai ir bojātas ķemmes, vai kāds no zobiņiem – tas var izraisīt traumu.

UZMANĪBU: REGULĀRI EĻĻOJIET ASMEŅUS.

- Neizmantojiet ierīci iekaisušas ādas gadījumos.
- Negrieziet ar ierīci dzīvnieku spalvu.

ASMEŅU EĻĻOŠANA

- Lai nodrošinātu ierīces ilgu un drošu darbību, asmeņi regulāri jāeļļo.
- Eļļošanai nav ieteicams izmantot eļļu matiem, taukus un eļļu, atšķaidītu ar petroleju vai citiem šķīdinātājiem.

SAGATAVOŠANĀS DARBAM

- Pirms matu griešanas pārliecinieties, ka starp zobiņiem nav eļļas. Ieslēdziet ierīci, lai eļļa vienmērīgi sadalītos starp asmeņiem. Pārbaudiet vai asmeņi darbojas vienmērīgi. Noslaukiet iztecējušo eļļu. Dariet to katru reizi pēc katras matu griešanas reizes. Nepieļaujiet elektrovada sagriešanos vai sapiņķerēšanos darbības laikā.
- Kārtīgi izķemmējiet matus, pirms to griešanas.

EKSPLUATĀCIJA

- Lai ieslēgtu ierīci pārslēdziet slēdzi pozīcijā 1 (Izslēgts. – stāvoklis 0).
- Lai uzlādētu akumulatoru pārslēdziet slēdzi pozīcijā 0 un pieslēdziet ierīci (Pamatne) pie elektrotīkla caur adapteru. Iedegsies gaismas indikators.
- Pirms pirmās ieslēgšanas pilnīgi jāizlādē un atkal jāuzlādē akumulators.
- Pirmās uzlādēšanas laiks ir apmēram 16 stundas.
- Turpmākās uzlādēšanas ilgst 12 stundas.
- *UZMANĪBU:* Gaismas indikators nenodziest, kad baterija ir pilnīgi uzlādējusies.
- Pilnas akumulatora uzlādes pietiek 60 min. darba.
- Baterijas ekspluatācijas laiks sastāda apmēram 1 gadu un ir atkarīgs no ierīces izmantošanas intensitātes. Uzlādējiet bateriju ne retāk kā 1 reizi 6 mēnešos, arī tad, ja ierīce netiek izmantota.
- Jūs varat izmantot ierīci arī lādēšanas laikā (uzlādēšanas indikators šajā gadījumā nodziest).

PRAKSTISKI PADOMI

- Vislabāk griezt sausus matus.
- Vienā reizē grieziet nedaudz matu.

Pozīcija	Matu garums, mm
1	4
2	8
3	12
4	16
5	20

- Lai griezums veidotos vienmērīgi, nevirziet ierīci ātrāk nekā tā var nogriezt. Griešanas laikā pēc iespējas biežāk iztīriet ierīci no nogrieztajiem matiem.
- Paņemiet noņemamo ķemmi aiz abām sānu mēlītēm, ievietojiet to atbilstošajās rievās un uzmanīgi bīdiet līdz klikšķim.
- Atlaidiet mēlītes.
- Nospiediet uz matu garuma griešanas regulatora un uzstādiet vēlamo griešanas garumu, nobīdot regulatoru uz vienu no 7 stāvokļiem.
- Jūs varat strādāt ar ierīci arī bez ķemmes – noņemiet to, veicot atpakaļejošas darbības.

RETINĀŠANAS FUNKCIJA

- Ļauj samazināt matu apjomu, nesaīsinot tos.
- Retinošās ķemmes izbīdīšanai uzstādiet attiecīgo gredzenu (taustiņu) stāvoklī 1.

TĪRĪŠANA

- Izslēdziet ierīci un atvienojiet to no elektrotīkla.
- Ierīci ieteicams tīrīt un eļļot pēc katras tās izmantošanas reizes.
- Noņemiet noņemamos asmeņus:
- Turiet ierīci darba stāvoklī ar logotipu uz augšu.
- Bīdot pirkstu uz priekšu pa korpusu, uzspiediet uz zobiņiem, asmens atvienosies.
- Lai asmeni uzstādītu, uzlieciet tos vietā un piespiediet līdz klikšķim.
- Iztīriet asmeņus un ierīci no grieztajiem matiem izmantojot pievienoto birstīti.
- Turot ierīci ar asmeņiem UZ LEJU, nomazgājiet tos ar ūdeni.
- Nepieļaujiet ūdens iekļūšanu atverēs uz izstrādājuma korpusa.
- Rūpīgi nosausiniet ierīci.
- Noslaukiet korpusu ar mīkstu sausu drānu.
- Saeļļojiet asmeņus, atbilstoši augstāk minētajam.

GLABĀŠANA

- Matu griešanas ierīci ieteicams uzglabā sausā vietā.
- Asmeņiem obligāti jābūt saeļļotiem.

LT VARTOTOJO INSTRUKCIJA

SAUGUMO PRIEMONĖS

- Atidžiai perskaitykite šią Vartotojo instrukciją ir išsaugokite ją tolimesniam naudojimui.
- Prieš pirmąjį naudojimą patikrinkite, ar gaminio techninės charakteristikos atitinka elektros tinklo parametrus.
- Prietaisą naudokite tik buitiniams tikslams laikydamiesi Vartotojo instrukcijos nurodymų. Prietaisas nėra skirtas pramoniniam naudojimui.
- Naudoti tik patalpose.
- Prieš valydami pritaisą bei jo nesinaudodami visada išjunkite jį iš elektros tinklo.
- Norėdami išvengti nutrenkimo elektros srove ar gaisro pavojaus, nenardinkite prietaiso į vandenį bei kitus skysčius. Įvykus tokiai situacijai, NELIESDAMI prietaiso, nedelsdami išjunkite jį iš elektros tinklo ir kreipkitės į Serviso centrą.
- Nesinaudokite prietaisu vonios kambaryje ir šalia vandens šaltinių.
- Neleiskite vaikams žaisti su prietaisu.
- Nepalikite įjungto prietaiso be priežiūros.
- Nenaudokite neįeinančių į prietaiso komplektą reikmenų.
- Nenaudokite prietaiso, jei jo elektros laidas ir/arba šakutė buvo pažeisti. Remontuoti prietaisą galima tik autorizuotame Serviso centre.
- Nebandykite savarankiškai remontuoti prietaiso arba keisti jo detalių. Atsiradus gedimams kreipkitės į artimiausią Serviso centrą.
- Pasirūpinkite, kad prietaiso elektros laidas neliestų aštrių kampų ir karštų paviršių.
- Nelaikykite plaukų kirpimo mašinėlės tokiose vietose, iš kur ji gali nukristi į vandenį.
- Netempkite už maitinimo laido, nepersukite ir nevyniokite jo aplink prietaisą.
- Pasirūpinkite, kad į prietaiso korpuse esančias angas nepatektų pašaliniai daiktai bei skysčiai.
- Niekur nepalikite veikiančio prietaiso, nes galite patirti nuostolių arba pakenkti savo sveikatai.
- Nesinaudokite plaukų kirpimo mašinėle, jei jos antgalis arba vienas iš dantukų buvo pažeisti – tai gali sukelti traumą.

DĖMESIO: REGULIARIAI PATEPKITE PEILIUKUS.

- Nesinaudokite plaukų kirpimo mašinėlės odos uždegimo metu.
- Nekirpkite gyvūnų plaukų kirpimo mašinėle.

PEILIUKŲ PATEPIMAS

- Norėdami, kad mašinėlė tarnautu Jums ilgai ir patikimai, reguliariai tepkite peiliukus mašinine alyva.
- Nerekomenduojama naudoti šiam tikslui plaukų aliejaus, riebalų bei žibalu ar kitais tirpikliais atskiestų aliejų.

PASIRUOŠIMAS DARBUI

- Prieš pradėdami kirpti, įsitikinkite, kad tarp dantukų nėra alyvos. Įjunkite mašinėlę, kad alyva pasiskirstytų tolygiai ir patikrinkite peiliukų eigos tolygumą. Nuvalykite alyvos perteklių. Atlikite šią operaciją po kiekvieno kirpimo. Stebėkite, kad mašinėlei veikiant elektros laidas nepersisuktų ir nesusipainiotų.
- Prieš pradėdami kirpti gerai sušukuokite plaukus.

VEIKIMAS

- Norėdami įjungti mašinėlę nustatykite jungiklį į padėtį 1 (Išjungti – padėtis 0).
- Norėdami pakrauti akumuliatorių, nustatykite jungiklį į padėtį 0 ir, naudodami adapterį, įjunkite mašinėlę (maitinimo bazę) į elektros tinklą. Šiuo metu įsijungs šviesos indikatorius.
- Prieš pirmąjį įjungimą reikia visiškai iškrauti ir pakrauti akumuliatorių.
- Pirmojo įkrovimo laikas sudaro maždaug 16 valandų.
- Sekantieji įkrovimai – po 12 valandų.
- *DĖMESIO:* Kai akumuliatorius pilnai pasikraus, šviesos indikatorius neužges.
- Pilnai pakrautas akumuliatorius gali veikti 60 minučių.
- Akumuliatoriaus tarnavimo laikas sudaro maždaug 1 metus ir priklauso nuo mašinėles naudojimo intensyvumo. Perkraukite akumuliatorių ne rečiau kaip 1 kartą per 6 mėnesius, net jeigu mašinėlė nenaudojama.
- Jūs galite naudotis mašinėle ir jai kraunantis (pakrovimo indikatorius šiuo metu gesta).

PRAKTINIAI PATARYMAI

- Kirpti geriausia sausus plaukus.
- Nukirpkite po truputi plaukų per vieną kartą.

Pozicija	Plaukų ilgis, mm
1	4
2	8
3	12
4	16
5	20

- Norėdami užtikrinti lygų kirpimą, nebraukite mašinėle per plaukus greičiau, negu ji spėja nukirpti. Kirpdami, kiek galima dažniau iššukuokite nukirptus plaukelius.
- Paimkite nuimamąjį antgalį už dvejų šoninių spragtukų, įstatykite į atitinkamas išdrožas ir atsargiai stumkite kol jis spragtelės.
- Paleiskite spragtukus.

- Paspauskite kirpimo ilgio reguliatoriaus mygtuką ir nustatykite norimą šukuosenos ilgį, nustatydami reguliatorių į vieną iš 7 padėčių.
- Jūs taip pat galite naudotis mašinėle ir be antgalių – antgaliui nuimti atlikite visus veiksmus priešinga tvarka.

FILIRAVIMO FUNKCIJA

- Leidžia sumažinti plaukų apimtį jų netrumpinant.
- Norėdami išstumti filiravimo antgalį, nustatykite atitinkamą žiedą (mygtuką) į padėtį 1.

VALYMAS

- Išjunkite mašinėlę ir ištraukite jos kištuką iš elektros lizdo.
- Mašinėlę valykite ir tepkite po kiekvieno naudojimo.
- Nuimkite nuimamuosius peiliukus.
- Laikykite veikiančią mašinėlę logotipu į viršų.
- Pirštų perbraukite per korpusą į priekį, paspauskite dantukus ir peiliukai atsijungs.
- Norėdami vėl pritvirtinti peiliukus, įstatykite juos į vietą ir prispauskite kol išgirsite spragtelėjimą.
- Išvalykite iš mašinėlės ir peiliukų nukirptus plaukelius komplekte esančiu šepetėliu.
- Laikydami mašinėlę peiliukais ŽEMYN praskalaukite juos vandeniu.
- Saugokite gaminio korpuse esančias angas nuo vandens.
- Kruopščiai išdžiovinkite mašinėlę.
- Nuvalykite korpusą sausu minkštu audiniu.
- Patepkite peiliukus, kaip tai yra parašyta aukščiau.

SAUGOJIMAS

- Laikykite mašinėlę sausoje vietoje.
- Peiliukai būtinai turi būti patepti.

H HASZNALATI UTASÍTÁS

FONTOS BIZTONSÁGI INTÉZKEDÉSEK

- A készülék használata előtt, a készülék károsodása elkerülése érdekében figyelmesen olvassa el a Használati utasítást.
- A készülék első használata előtt, ellenőrizze egyeznek-e a címkén megjelölt műszaki adatok az elektromos hálózat adataival.
- Csak otthoni használatra, ne használja nagyüzemi célra.
- Szabadban használni tilos!
- Használaton kívül, illetve tisztítás előtt mindig áramtalanítsa a készüléket.
- Áramütés, elektromos tüzek elkerülése érdekében ne merítse a készüléket vízbe, vagy egyéb folyadékba. Ha ez megtörtént, NE FOGJA MEG A KÉSZÜLÉKET, azonnal áramtalanítsa azt és forduljon szervizhez.
- Ne használja a hajnyírógépet fürdőszobában, vízforrás közelében.
- Gyermekek ne használják a készüléket.
- Ne hagyja bekapcsolva a készüléket felügyelet nélkül.
- Ne használjon készlethez nem tartozó tartozékot.
- Ne használja a készüléket károsodott vezetékkel.
- Ne próbálja egyedül javítani a készüléket, cserélni az alkatrészeket. Forduljon a közeli szervizbe.
- Figyeljen arra, hogy a vezeték ne érintkezzen éles, forró felülettel.
- Ne rakja, ne tárolja a készüléket olyan helyen, ahonnan mosdóba eshet.
- Ne húzza, ne tekerje a vezetéket a készülék köré.
- Ne engedje, hogy folyadék, ill. egyéb tárgy kerüljön a készülékház réseibe.
- Sehová ne rakja le a működő készüléket, mert ez sérüléshez, illetve anyagi kárhoz vezethet.
- Ne használja a készüléket károsodott fésűvel, illetve fésűfokkal – ez sérülést okozhat.

FIGYELEM: RENDSZERESEN OLAJOZZA A PENGÉKET.

- Ne használja a gépet bőrgyulladásnál.
- Ne nyírjon a géppel állatokat.

OLAJOZÁS

- A készülék hosszú-időtartamú, biztos használata érdekében rendszeresen olajozza a pengéket.
- Olajozáshoz ne használjon hajolajat, zsírt, egyéb petróleummal, ill. más oldószerrel higított olajt.

ELŐKÉSZÍTÉS

- Nyírás előtt győződjön meg, hogy a fogazat közt nincs olaj. Kapcsolja be a gépet, hogy az olaj egyenletesen oszoljon szét a pengék közt, és ellenőrizze az egyenletes működésüket. Törölje le az olajfelesleget. Ismételje meg a műveletet minden egyes nyírás után. Működés közben ne engedélyezze a vezeték tekeredését.
- Nyírás előtt alaposan fésülje a hajat.

MŰKÖDÉS

- A gép bekapcsolása érdekében állítsa a kapcsolót 1 helyzetbe (Kikapcs. –0 helyzet).
- Az akkumulátor feltöltése érdekében állítsa a kapcsolót 0 helyzetbe és csatlakoztassa a gépet (Áramforrást biztosító elem) a villanyhálózathoz adapteren keresztül. Közben kigyúl a jelzőlámpa.
- Első bekapcsolás előtt hagyni kell teljesen lemerülni az akkumulátort, és újratölteni azt.
- Az első töltés körülbelül 16 órát igényel.
- Mindegyik következő töltés – 12 órát.

- *FIGYELEM:* Az elem feltöltődése után a fényjelző nem alszik ki.
- A teljesen feltöltődött akkumulátor 60 perc munkát biztosít.
- Az elem szavatossága kb. 1 év, és a gép használatának gyakoriságától függ. Újra töltse az elemet legalább 6 hónapon egyszer, még ha a gép nem volt használva, akkor is.
- Használhatja a gépet töltődés közben is (a töltődési jelzőlámpa közben elalszik).

PRAKTIKUS TANÁCSOK

- Száraz hajat könnyebb nyírni.
- Egyszerre csak kevés hajat nyírjon le.

Pozíció	Haj hosszúság, mm
1	4
2	8
3	12
4	16
5	20

- Az egyenletes nyírás érdekében ne vezesse a gépet gyorsabban, mint amennyire az nyírni érkezik. Nyírás közben minél gyakrabban fésülje a hajat, hogy kifésülődjön a már lenyírt haj.
- Fogja meg a levehető fésűt a két oldalcsatján, helyezze részeit megfelelő eresztékbe és óvatosan nyomja be kattanásig.
- Eressze le a csatokat.
- Nyomja meg a nyíráshossz szabályzó gombját és állítsa be a kívánt nyíráshosszat, elmozdítva a szabályzót a 7 helyzet egyikébe.
- Használhatja a gépet fésű nélkül is – vegye le azt, fordított rendben.

FOKOZÓ FUNKCIÓ

- Csökkentheti a hajdússságot hajrövidítés nélkül.
- A fokozó fésű kitolása érdekében helyezze a (megfelelő gyűrűt) (gombot) 1. helyzetbe.

TISZTÍTÁS

- Kapcsolja ki a gépet és áramtalanítsa azt.
- A gépet minden használat után tisztítani és olajozni kell.
- Vegye le a levehető pengéket:
- Működés közben tartsa a gépet logotípussal felfelé.
- A készülékházon előre mozgatva ujját, nyomja meg a fogazatot, közben a penge lekapcsol.
- A pengék felhelyezése érdekében állítsa helyükre és nyomja meg azokat kattanásig.
- Tisztítsa a pengét a géppel a készlethez tartozó kefével.
- Mossa meg a gép pengéit pengékkel LEFELÉ tartva azt.
- A készülékházon található nyílásokat víz nem érheti.
- Szárítsa meg a nyírógépet.
- Törölje meg a készülékházat száraz, puha törlőkendővel.
- Olajozza a pengéket a leírtak alapján.

TÁROLÁS

- Tárolja a gépet száraz helyen.
- A pengéket olajozottan tárolja.

KZ ЖАБДЫҚ НҰСҚАУЫ

ҚАУІПСІЗДІК ШАРАЛАРЫ

- Қолдану нұсқауын ықыласпен оқып шығыңыз және оны анықтамалық материал ретінде сақтаңыз.
- Алғашқы қосудың алдында бұйымның техникалық сипаттамасының жапсырмадағы, электр жүйесінде көрсетілген параметрлеріне сәйкестігін тексеріңіз.
- Осы Пайдалану нұсқауына сәйкес тек қана тұрмыстық мақсаттарда қолданылады. Құрал өнеркәсіптік қолдануға арналмаған.
- Жайдан тыс қолданылмайды.
- Жабдықты тазалаудың алдында немесе Сіз оны қолданбасаңыз электр жүйесінен әрқашан сөндіріп тастаңыз.
- Электр тоғының ұруына және жануға тап болмау үшін, құралды суға немесе басқа сұйықтықтарға батырмаңыз. Егер бұл жағдай болса, бұйымды ҰСТАМАҢЫЗ, оны электр жүйесінен дереу сөндіріп тастаңыз және сервис орталығына тексертіңіз.
- Құрылғыны былаулы бөлмелері мен су жанында пайдаланбаңыз.
- Құралмен ойнауға балаларға рұқсат бермеңіз.
- Қараусыз қосылған құралды қалдырмаңыздар.
- Берессі жинаққа енгізілмеген керек-жарақтарды қолданбаңыз.
- Қоректену бауы зақымдалған құралды қолданбаңыз.
- Құрылғыны өз бетіңізше жөндеуге талпынбаңыз. Олқылықтар пайда болса жақын арадағы сервис орталығына апарыңыз.
- Қоректену бауының өткір жиектер және ыстық үстілерге тимеуін қадағалаңыз.

- Мәшіңкені жуынғышқа және т.б. құлап түсуі мүмкін орындарға қоймаңыз және сақтамаңыз.
- Қоректену бауынан тартпаңыз, оны ширатпаңыз және құрылғының тұлғасын айнала орамаңыз.
- Бұйымның тұлғасындағы тесіктерге бөтен заттардың және кез келген сұйықтықтардың кіруіне жол бермеңіз.
- Жұмыс істеп тұрған құрылғыны ешқайда қоймаңыз, өйткені бұл зақым тигізуі немесе заттық залал келтіруі мүмкін.
- Тарақтарының немесе ұшкірлерінің біреуі бүлінген мәшіңкені пайдаланбаңыз – бұл зақымдалуға әкелуі мүмкін.

НАЗАР: АЛМАСТАРЫ ҰДАЙЫ МАЙЛАҢЫЗ.

- Тері бөріткенде мәшіңкені пайдаланбаңыз.
- Жәндіктерді мәшіңкемен қырықпаңыз .

АЛМАСТАРДЫ МАЙЛАУ

- Мәшіңкенің ұзақ және нық жұмысын қамтамасыз етуге үшін, алмастарды ұдайы майлауға тиісті.
- Майлау үшін шаштарға жағуға арналған май, керосинмен немесе басқа еріткіштермен арластырылған майлар және ішмайларды қолдану ұсынылмайды.

ЖҰМЫСҚА ДАЙЫНДАУ

- Күзеуді бастар алдында ұшкірлердің арасында майдың жоғына көз жеткізіңіз. Мәшіңкені қосыңыз, май алмастар арасында біркелкі бөлінсін және олардың біркелкі жүруін тексеріңіз. Шыққан майды сүртіңіз. Бұл операцияны әрбір күзеуден кейін жасаңыз. Жұмыс уақытына тұтыну бауының ширатылуы және шатасуына жол бермеңіз.
- Күзеу алдында шаштарды мұқият тараңыз.

ЖҰМЫС

- Мәшіңкені қосу үшін ажыратқышты 1 күйіне аударыңыз (Өшіру – 0 күйі).
- Аккумуляторды қуаттау үшін ажыратқышты 0 күйіне аударыңызр және мәшіңкені (Қоректену базасы) адаптер арқылы электр жүйесіне қосыңыз. Сонда жарықты индикатор жанады .
- Алғашқы іске қосу алдында аккумуляторды толық зарядттаудан ажыратып және қайтадан зарадтау қажет.
- Алғашқы зарядтау уақыты шамамен 16 сағатты құрайды.
- Келесі зарядтаулар – 12 сағаттан.
- *ЕСКЕРТУ:* Батарея толық зарядталғанмен жарық индикаторы өшпейді.
- Аккумулятордың толық заряды 60 минут жұмыс істеуге жетеді.
- Батареяның қызмет мезгілі шамамен 1 жылға жетеді және мәшіңкені қолданудың жилігіне тәуелді болады. Батареяны 6 айда 1 бір рет сирек емес қайта қуаттаңыз, тіпті егер мәшіңке қолданылмаса да.
- Сіз мәшіңкемен қуаттау кезінде де пайдалана аласыз (онда қуаттау индикаторы сөнеді).

ПРАКТИКАЛЫҚ КЕҢЕСТЕР

- Құрғақ шаштарды күзеу жақсырақ.
- Шаштарды бірден аз-аздан алыңыздар.

Позиция	Шаштың ұзындығы, мм
1	4
2	8
3	12
4	16
5	20

- Күзеу тегіс болып шығуы үшін, мәшіңкені оның қырқып үлгеруінен гөрі жылдам жүргізбеңіз. Күзеу уақытына кесілген шаштарды мүмкінінше жиірек тарап тұрыңыз.
- Алмалы-салмалы тарақтың ілгешектерінің екі жағынан алыңыз да, бағыттаушыларын лайықты саңылауларына салыңыз және шертілге дейін ұқыпты ысырыңыз.
- Ілгешектерді жіберіңіз.
- Қырқу ұзындықтарын реттеуішінің ноқатын басыңыз және реттеуішті 7 күйдің бірін жылжытып, қырқудың тілеген ұзындығын орнатыңыз.
- Сонымен қатар сіз мәшіңкемен тарақсыз да жұмыс істей аласыз – оны кері әрекетпен алып тастаңыз.

ЖҰҚАРТУ ҚЫЗМЕТІ

- Шашты қысқартпай-ақ көлемін азайтуға болады.
- Жұқарту тарақшасын шығару үшін арнайы сақинаны (батырманы) 1 жағдайына қойыңыз.

ТАЗАЛАУ

- Мәшіңкені өшіріңіз және оны электр жүйесінен ажыратыңыз.
- Мәшіңкені әрбір қолданудан кейін тазалау және май жағу керек.
- Алмалы-салмалы алмастарды алыңыз:
- Мәшіңкені жұмысшыда күйде логотипімен жоғары ұстаңыз.
- Саусақты тұлғамен алға жылжытып, тістерді басыңыз, сонда алмастар ажыратылады.
- Алмастарды орнату үшін оларды орнына салыңыз және шертілге дейін қысып басыңыз.
- Қосымша щөткемен алмастар мен мәшіңкені шаштың кесінділерінен тазалаңыз.
- Машинканың алмасын төмен қаратып сумен жуыңыз.
- Бұйымның сыртында орналасқан тесігіне су кіргізбеңіз.

- Машинканы тиянақты кептіріңіз.
- Тұлғаны құрғақ жұмсақ матамен сүртіңіз.
- Жоғарыда суреттелгендей алмастарды майлаңыз.

САҚТАУ

- Мәшіңкені құрғақ орында сақталынсын.
- Алмастар міндетті түрде майланған болуы қажет.

CR UPUTA ZA RUKOVANJE

SIGURNOSNE MJERE

- Pažljivo pročitajte Uputu za rukovanje i čuvajte je radi informacije.
- Prije prvog uključenja provjerite da li tehničke karakteristike proizvoda, naznačene na naljepnici, odgovaraju parametrima električne mreže.
- Upotrebljavati samo u domaćinstvu, u skladu sa ovom Uputom za rukovanje. Uređaj nije namijenjen za profesionalnu uporabu.
- Ne upotrebljavati vani.
- Uvijek isključite uređaj iz mreže napajanja prije čišćenja ili kad ga ne upotrebljavate.
- Kako biste izbjegli oštećenje strujom ili zapaljenje, ne stavljajte uređaj u vodu ili druge tekućine. Ukoliko se to dogodilo, NE DIRAJTE PROIZVOD, odmah ga isključite iz mreže napajanja i obratite se servisnom centru radi provjere.
- Ne koristite uređaj u kupaonici ili blizu drugih izvora vode.
- Ne dopuštajte djeci igru s uređajem.
- Ne ostavljajte uključen uređaj bez kontrole.
- Ne upotrebljavajte pribore koji nisu u kompletu ovog uređaja.
- Ne upotrebljavajte uređaj s oštećenim kablom.
- Ne pokušavajte samostalno popraviti uređaj. Ukoliko su se pojavili problemi, obratite se u najbliži servisni centar.
- Pazite da kabel ne dodira oštre ivice ili vruće površine.
- Ne stavljajte i ne čuvajte stroj za šišanje na mjestu gdje može pasti u umivaonik.
- Ne vucite kabel napajanja, ne presavijajte ga i ne namotavajte na tijelo uređaja.
- Pazite da se u otvorima na tijelu uređaja ne nalaze strani predmeti ili bilo koje tekućine.
- Nigdje ne stavljajte uređaj za vrijeme njegovog rada jer to može nanijeti nekome traumu ili pričiniti materijalnu štetu.
- Ne upotrebljavajte stroj s oštećenim nastavcima ili sa oštećenim zubom jer to može uzrokovati ozljede.

NAPOMENA: OŠTRICE JE POTREBNO REDOVITO PODMAZIVATI.

- Ne uporabljujte uređaj u slučaju kožnih upala.
- Ne uporabljujte uređaj za šišanje životinja.

PODMAZIVANJE OŠTRICA

- Kako biste osigurali dugi i sigurni rad stroja, oštrice je potrebno redovito podmazivati.
- Ne preporučuje se upotrebljavati za podmazivanje ulje za kosu, mast i mazivo, razrijeđeno petrolejem ili drugim rastvaračima.

PRIPREME ZA RAD

- Prije početka šišanja uvjerite se da između zubaca nema ulja. Uključite stroj kako bi se ulje ravnomjerno raspodijelilo između oštrica i provjerite da li se oštrice ravnomjerno kreću. Uklonite višak ulja koji se pojavio. Provodite ovaj postupak nakon svakog šišanja. Za vrijeme rada pazite da se ne zapetlja kabel napajanja.
- Prije šišanja dobro pročešljajte kosu.

RAD

- Kako biste uključili stroj, okrenite prekidač u položaj 1 (Isključ. – položaj 0).
- Radi punjenja akumulatora okrenite prekidač u položaj 0 i priključite stroj (Baza napajanja) mreži napajanja preko adaptera. Goreće svjetlosni pokazivač.
- Prije prvog uključenja je neophodno potpuno isprazniti i ponovo napuniti baterije.
- Vrijeme prvog punjenja iznosi oko 16 sati.
- Sljedeća punjenja – po 12 sati.
- *PAŽNJA:* Svjetlosni pokazivač se ne gasi nakon potpunog punjenja baterije.
- Potpuno napunjene baterije je dosta za 60 min. rada.
- Rok trajanja baterije iznosi približno 1 godinu i zavisi od intenziteta uporabe stroja. Punite bateriju najrjeđe 1 put u 6 mjeseci, čak ako ne uporabljujete stroj.
- Možete upotrjebljavati stroj i u vrijeme punjenja akumulatora (u ovom slučaju će se indikator punjenja ugasiti).

VRIJEDNI SAVETI

- Bolji se rezultati postižu šišanjem suhe kose.
- Svaki put odrežite mali dio kose.

Položaj	Dužina kose, mm
1	4
2	8
3	12
4	16

5	20

- Kako bi frizura bila lijepa, ne premještajte stroj brže nego šiša. Za vrijeme šišanja potrebno je što češće iščešljavati ošišane dlake.
- Držite nastavak za dvije bočne stege, stavite vođice u odgovarajuće šliceve i polako gurajte kako biste čuli zvuk.
- Otpustite stege.
- Pritisnite tipku regulatora skraćivanja kose i izaberite potrebnu duzinu, postavivši regulator u jedan od 7 položaja.
- Možete rabiti stroj i bez nastavka – skinite ga, provevši postupak suprotnim redoslijedom.

FUNKCIJA FILIRANJA

- Dozvoljava smanjiti obim kose bez skraćivanja.
- Kako biste izvukli greben za filiranje, postavite (odgovarajući gumb) (tipku) u položaj 1.

ČIŠĆENJE

- Isključite stroj prekidačem i iz mreže napajanja.
- Stroj se mora čistiti i podmazivati nakon svake uporabe.
- Skinite oštrice:
- Držite stroj u radnom položaju kako bi logo bio gore.
- Gurajući prst naprijed po tijelu stroja, pritisnite zupce, pri tome će se oštrice skinuti.
- Kako biste namjestili oštrice, postavite ih na mjesto i pritisnite kako bi se čuo zvuk
- Očistite sječiva i stroj od ošišanih dlaka pomoću četkice iz kompleta uređaja.
- Držeći stroj sečivima DOLJE isperite ih vodom.
- Ne dopuštajte kako bi voda procurila u otvore na trupu uređaja.
- Dobro osušite stroj.
- Obrišite tijelo suhom mekom tkaninom.
- Podmazujte oštrice kako je prethodno gore.

ČUVANJE

- Stroj se mora čuvati na suhom mjestu.
- Oštrice obavezno moraju biti podmazane.

D BEDIENUNGSANLEITUNG

SICHERHEITSHINWEISE

- Lesen Sie sich die Gebrauchsanleitung genau durch und bewahren sie zum Nachschlagen auf.
- Vor der ersten Verwendung stellen Sie sicher, dass die technischen Daten des Gerätes, die auf dem Aufkleber angegeben sind, mit den Parametern des Stromversorgungsnetzes übereinstimmen.
- Das Gerät ist ausschließlich für Hausgebrauch in Entsprechung mit der vorliegenden Bedienungsanleitung bestimmt und nicht für Industrie- und Handelszwecke vorgesehen.
- Das Gerät ist nicht für Außenbetrieb geeignet.
- Ziehen Sie den Stecker jedes Mal vor der Reinigung und immer, wenn das Gerät nicht betrieben wird, aus der Steckdose.
- Um sich vor Schädigungen durch Strom zu schützen und Brandgefahr auszuschließen, tauchen Sie das Gerät niemals ins Wasser bzw. andere Flüssigkeiten. Sollte das passieren, fassen Sie das Gerät unter keinen Umständen an, sondern ziehen Sie sofort den Netzstecker und wenden sich zur Fehlersuche an den Kundendienst.
- Verwenden Sie das Gerät nicht in Badezimmern bzw. in der Nähe von mit Wasser gefüllten Behältern.
- Halten Sie das Gerät außer Reichweite von Kindern.
- Lassen Sie das eingeschaltete Gerät nie ohne Aufsicht.
- Verwenden Sie kein nicht mitgeliefertes Zubehör.
- Benutzen Sie keine Teile, die im Zubehörsatz nicht enthalten sind.
- Führen Sie selbst keine Reparaturarbeiten durch. Bei Funktionsstörungen wenden Sie sich an den Kundendienst.
- Achten Sie darauf, dass das Netzkabel nicht mit scharfen Kanten bzw. heißen Oberflächen in Berührung kommt.
- Platzieren Sie und bewahren Sie das Gerät nicht da auf, von wo aus es in ein Waschbecken u.Ä herunterfallen kann.
- Das Netzkabel darf nicht angespannt, verdreht oder um das Gehäuse des Gerätes gewickelt werden.
- Achten Sie darauf, dass keine Fremdgegenstände bzw. Flüssigkeiten in die Öffnungen im Gehäuse des Gerätes gelangen.
- Legen Sie nie das laufende Gerät auf eine horizontale Oberfläche, es kann Verletzungen oder einen Sachschaden verursachen.
- Verwenden Sie niemals das Gerät mit defekten Aufsatzkämmen oder einer der Zacken – es kann Verletzungen zur Folge haben.

ACHTUNG: DIE KLINGEN MÜSSEN REGELMÄßIG GEÖLT WERDEN.

- Das Gerät darf nicht bei Hautentzündungen verwendet werden.
- Das Gerät darf nicht an Tieren verwendet werden.

ÖLEN

- Für ein langfristiges und zuverlässiges Funktionieren Ihrer Haarschneidemaschine müssen die Klingen regelmäßig geölt werden.

- Verwenden Sie nie Haaröl bzw. mit Petroleum oder anderen Lösungsmitteln verdünnte Fette und Öle zum Ölen der Klingen.

VORBEREITUNG

- Vergewissern Sie sich vor dem Schneiden, dass es kein Öl zwischen den Zacken gibt. Schalten Sie die Haarschneidemaschine ein, damit sich das Öl zwischen den Klingen gleichmäßig verteilt, und überprüfen Sie die Gleichmäßigkeit deren Ablaufes. Wischen Sie überflüssiges Öl ab. Nehmen Sie diesen Vorgang nach jeder Verwendung vor. Achten Sie während des Betriebs darauf, dass sich das Netzkabel nicht verdreht bzw. verwickelt.
- Kämmen Sie die Haare vor dem Schneiden gut aus.

ARBEIT

- Um die Haarschneidemaschine einzuschalten bringen Sie den Schalter in die Position 1 (zum Ausschalten – in die Position 0).
- Um den Akku aufzuladen, bringen Sie den Schalter in die Position 0 und schalten Sie die Maschine (Bodenstation) üner den Adapter an das Stromnetz an. Dabei leuchtet die Kontrolleuchte auf.
- Vor der Ersteinschaltung ist der Akkumulator vollständig zu entladen und wieder zu laden
- Die Zeit des ersten Ladens beträgt etwa 16 Stunden.
- Nächste Laden brauchen je 12 Stunden.
- *ACHTUNG:* Der Lichtanzeiger erlischt nicht, nachdem die Batterie vollständig entladen ist.
- Ein vollständiges Laden des Akkus reicht für 60 Minuten Betrieb.
- Die Nutzungsdauer der Batterie beträgt ca. 1 Jahr und hängt von der Intensivität der Verwendung des Gerätes ab. Laden Sie die Batterie mind. 1 Mal in einem halben Jahr auf, selbst wenn die Maschine nicht verwendet wird.
- Sie können die Haarschneidemaschine auch während der Aufladung verwenden (dabei erlischt die Aufladekontrolleuchte).

PRAKTISCHE TIPPS

- Verwenden Sie die Maschine nur an trockenen Haaren.
- Schneiden Sie immer nur ein wenig Haare auf einmal.

Stellung	Haarlänge, mm
1	4
2	8
3	12
4	16
5	20

- Um einen gleichmäßigen Schnitt zu erhalten, beschleunigen Sie keinesfalls die Haarschneidemaschine. Frisieren Sie beim Schneiden möglichst oft abgeschnittene Haare.
- Halten Sie den abnehmbaren Aufsatzkamm an den beiden Seitenklinken, stecken Sie die Führungen in entsprechende Rillen ein und schieben Sie sie bis zum Knallgeräusch vorsichtig hinein.
- Lassen Sie die Klinken los.
- Drücken Sie den Knopf des Schnittlängereglers und stellen Sie die gewünschte Schnittlänge ein, indem Sie den Regler in eine der 7 Positionen bringen.
- Sie können die Haarschneidemaschine auch ohne Aufsatzkamm betätigen – um den Aufsatzkamm abzuziehen, nehmen Sie die oben beschriebenen Handlungen in umgekehrter Reihenfolge vor.

AUSDÜNNFUNKTION

- Erlaubt, das Haarvolumen zu mindern, ohne die Haare selbst zu kürzen.
- Um den Ausdünnkamm herauszuziehen, verlegen Sie das jeweilige Ring (Taste) in die Stellung 1.

REINIGUNG UND PFLEGE

- Schalten Sie die Haarschneidemaschine aus und ziehen Sie den Stecker aus der Steckdose.
- Die Maschine soll nach jeder Verwendung gereinigt und geölt werden.
- Ziehen Sie abnehmbare Aufsatzkämme ab:
- Halten Sie die Maschine in Arbeitsposition mit dem Logo nach oben.
- Legen Sie einen Finger auf das Gehäuse, führen ihn nach vorne und drücken auf die Zacken, dabei trennen sich die Klingen vom Gehäuse ab.
- Um die Klingen zu installieren, bringen Sie sie in die richtige Position und drücken auf sie bis zum Knallgeräusch.
- Reinigen Sie die Klingen und die Maschine von Haarresten mit der mitgelieferten Reinigungsbürste.
- Die Maschine ist mit den Klingen nach UNTEN in Wasser zu spülen.
- Das Wasser soll in die Spalten am Gahäuse nicht geraten
- Trocknen Sie die Maschine sorgfältig.
- Wischen Sie das Gehäuse mit einem trockenen, weichen Tuch ab.
- Ölen Sie die Klingen wie oben beschrieben ein.

AUFBEWAHRUNG

- Die Maschine soll trocken aufbewahrt werden.
- Die Klingen müssen unbedingt geölt werden.

Scarlett SC-261

Описание Отзывы

Оформление кредита онлайн за 2 минуты

Доставка заказов по всей России

Круглосуточная служба поддержки

Оплата заказа любым удобным способом

сотмаркет О компании Доставка и оплата Новинки Отзывы Акции и скидки